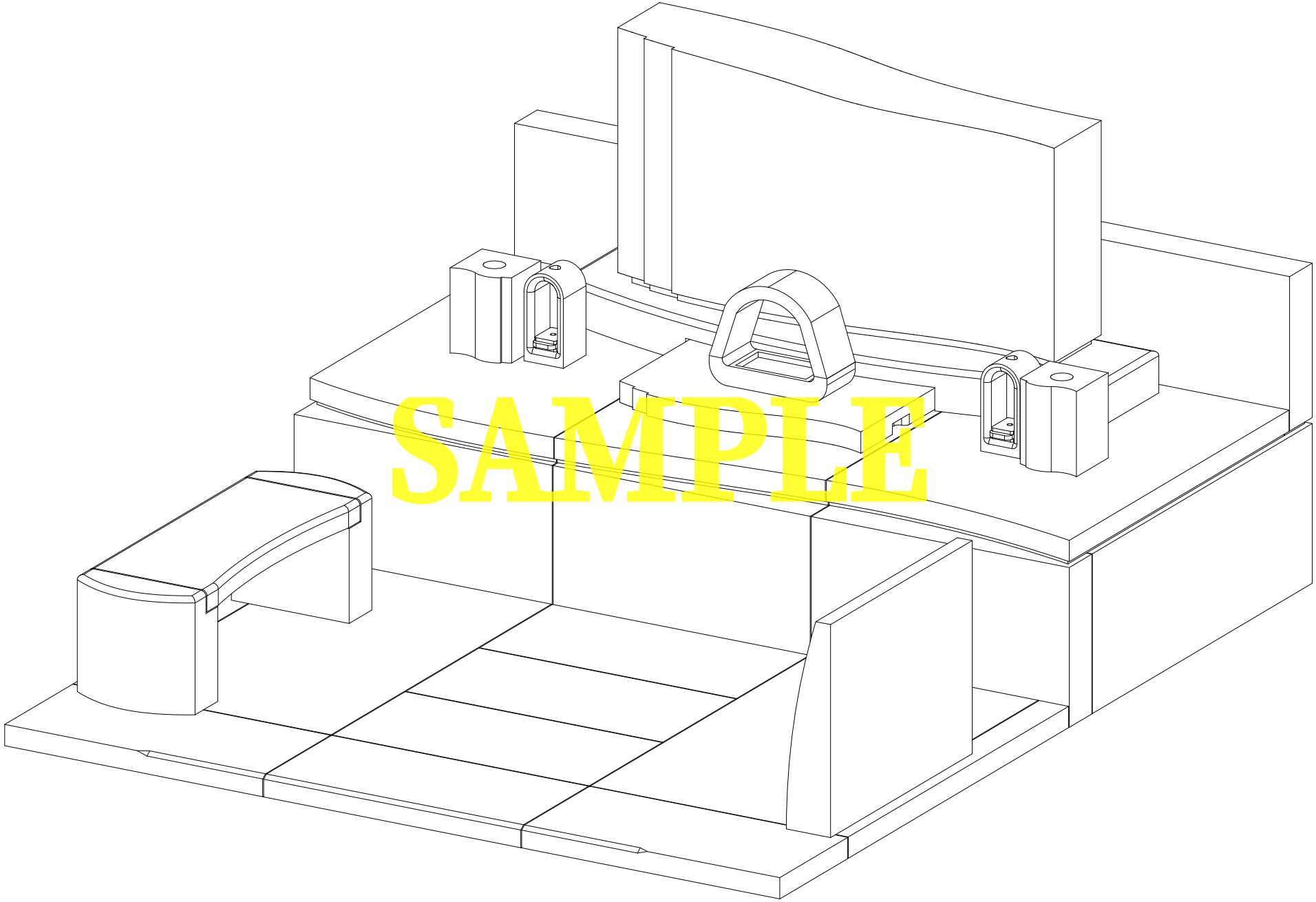
SAMPLE

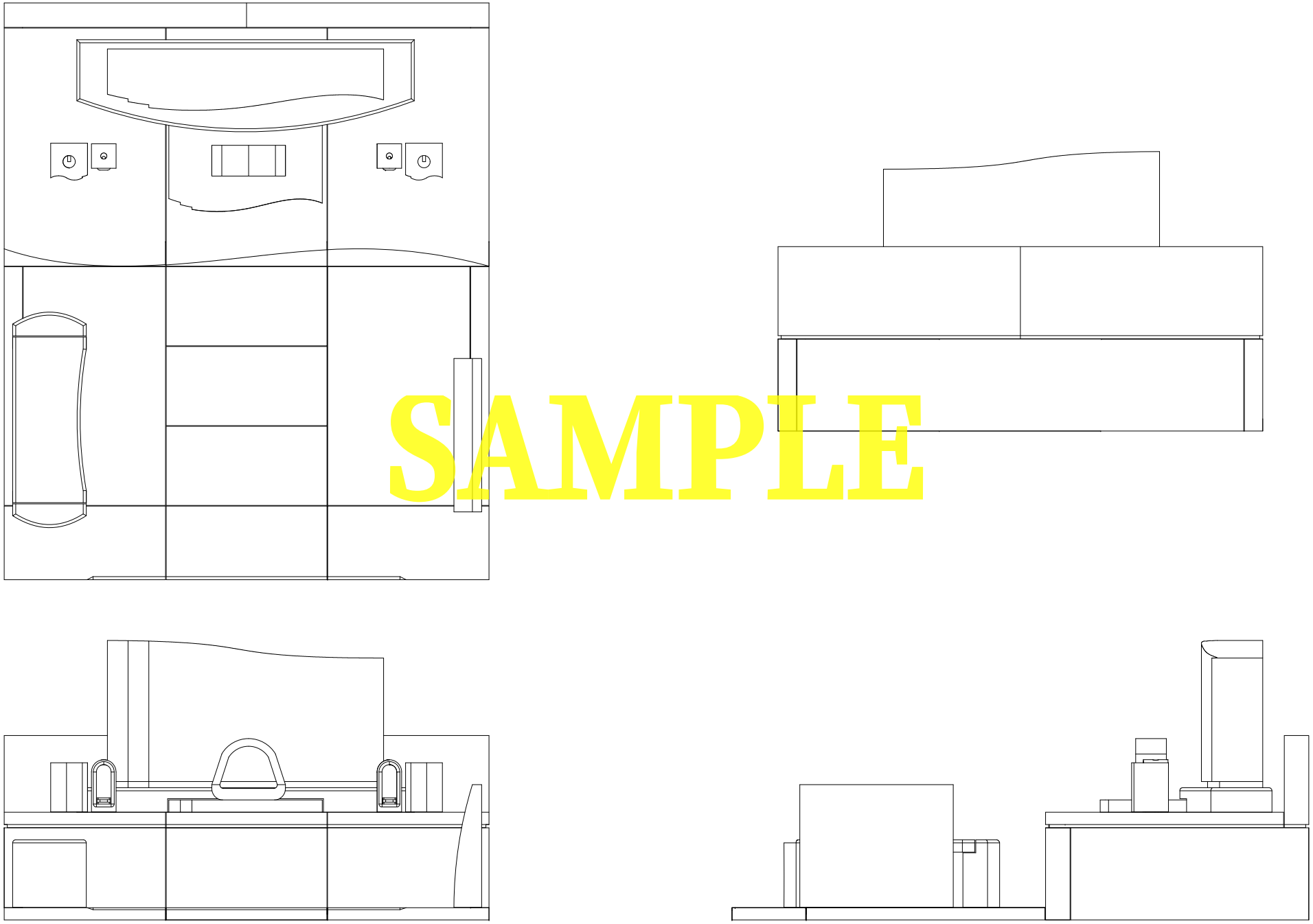

SAMPLE

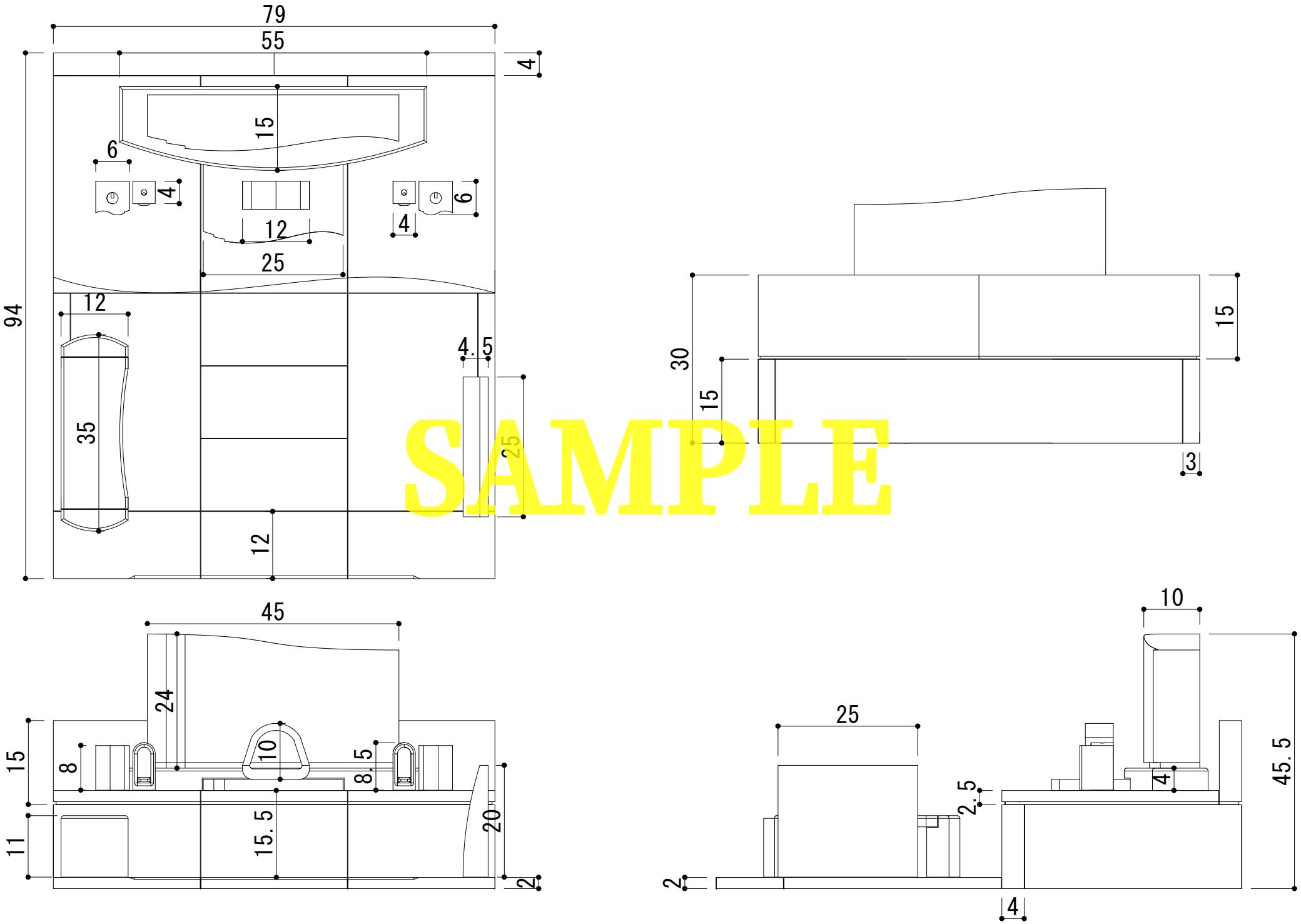
79
55
4
15
6
4
6
4
12
25
94
12
4.5
35
25
12
30
15
15
3
45
24
15
8
10
8.5
11
15.5
20
2
10
25
2.5
4
45.5
2
4

SAMPLE

グループ名	番号	部材名称	材質	磨き・仕上げ	才数寸法	才数	数量	才数計
石碑	1	竿石	別石種	５面磨き	45× 10× 24	10.8	1	10.8
石碑	2	上台		５面磨き	55× 15× 4	3.3	1	3.3
石碑	3	花立右	別石種	５面磨き	6× 6× 8	0.28	1	0.28
石碑	4	花立左	別石種	５面磨き	6× 6× 8	0.28	1	0.28
石碑	5	香炉上		全面磨き	12× 5×7.5	0.45	1	0.45
石碑	6	香炉下		全面磨き	12× 5×2.5	0.15	1	0.15
石碑	7	風防灯		５面磨き	4× 4×8.5	0.13	2	0.26
石碑	8	ロウソク台		全面磨き	2.2×3.5× 1	0.01	2	0.02
石碑	9	骨蓋	別石種	全面磨き	25× 15× 2	0.75	1	0.75
石碑	10	骨穴縁石（長）		全面磨き	20× 1×0.5	0.01	2	0.02
石碑	11	骨穴縁石（短）		全面磨き	1× 9×0.5	0.01	2	0.02
墓誌	12	墓誌	別石種	５面磨き	4.5× 25× 20	2.25	1	2.25
ベンチ	13	ベンチ天板	別石種	４面磨き	12× 27× 2	0.64	1	0.64
ベンチ	14	ベンチ足		５面磨き	12× 6× 11	0.79	2	1.58
合　計							19	20.8

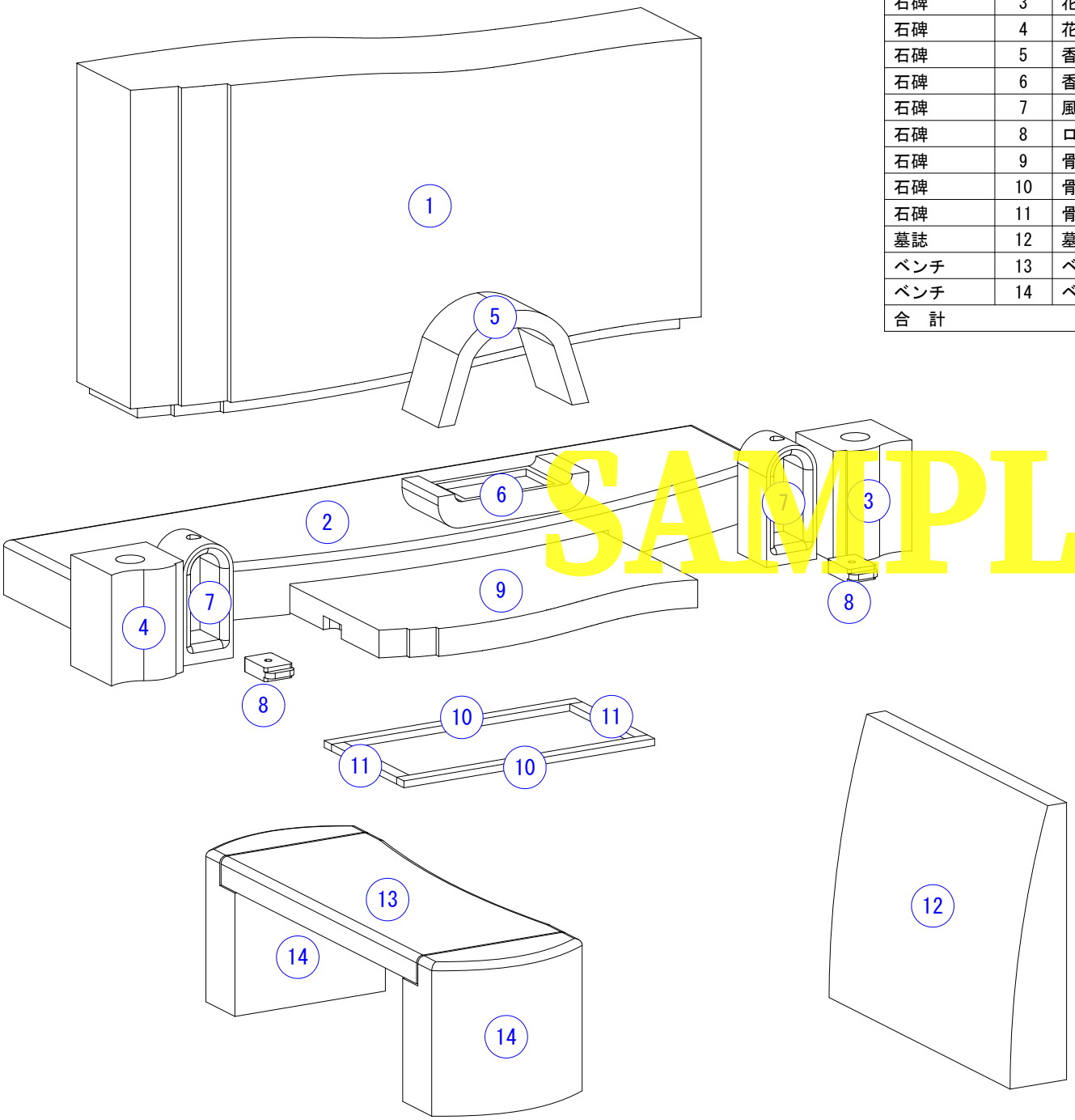

SAMPLE

グループ名	番号	部材名称	材質	磨き・仕上げ	才数寸法	才数	数量	才数計
外柵	15	階段右		３面磨き	26.3× 12× 2	0.63	1	0.63
外柵	16	階段中央	別石種	２面磨き	26.2× 12× 2	0.62	1	0.62
外柵	17	階段左		３面磨き	26.3× 12× 2	0.63	1	0.63
外柵	18	上段敷石右		３面磨き	26.3×38.8×2.5	2.55	1	2.55
外柵	19	上段敷石中央（骨穴）		３面磨き	26.2×38.6×2.5	2.52	1	2.52
外柵	20	上段敷石左		３面磨き	26.3×38.8×2.5	2.55	1	2.55
外柵	21	背屏風右		４面磨き	39.5× 4× 15	2.37	1	2.37
外柵	22	背屏風左		４面磨き	39.5× 4× 15	2.37	1	2.37
腰石	23	腰石左右前		２面磨き	3×38.9× 2	0.23	2	0.46
腰石	24	腰石右後		３面磨き	3×38.8× 15	1.74	1	1.74
腰石	25	腰石後		２面磨き	72.8× 3× 15	3.27	1	3.27
腰石	26	腰石左後		３面磨き	3×38.8× 15	1.74	1	1.74
腰石	27	中仕切り右	別石種	３面磨き	26.3× 4× 15	1.57	1	1.57
腰石	28	中仕切り中央	別石種	２面磨き	26.2× 4× 15	1.57	1	1.57
腰石	29	中仕切り左	別石種	３面磨き	26.3× 4× 15	1.57	1	1.57
下段敷石	30	敷石前後		１面磨き	26.2×12.9× 1	0.33	2	0.66
下段敷石	31	敷石中央	別石種	１面磨き	26.2×12.9× 1	0.33	1	0.33
下段敷石	32	下段敷石左右		１面磨き	23.2×38.9× 1	0.9	2	1.8
合　計							21	28.95

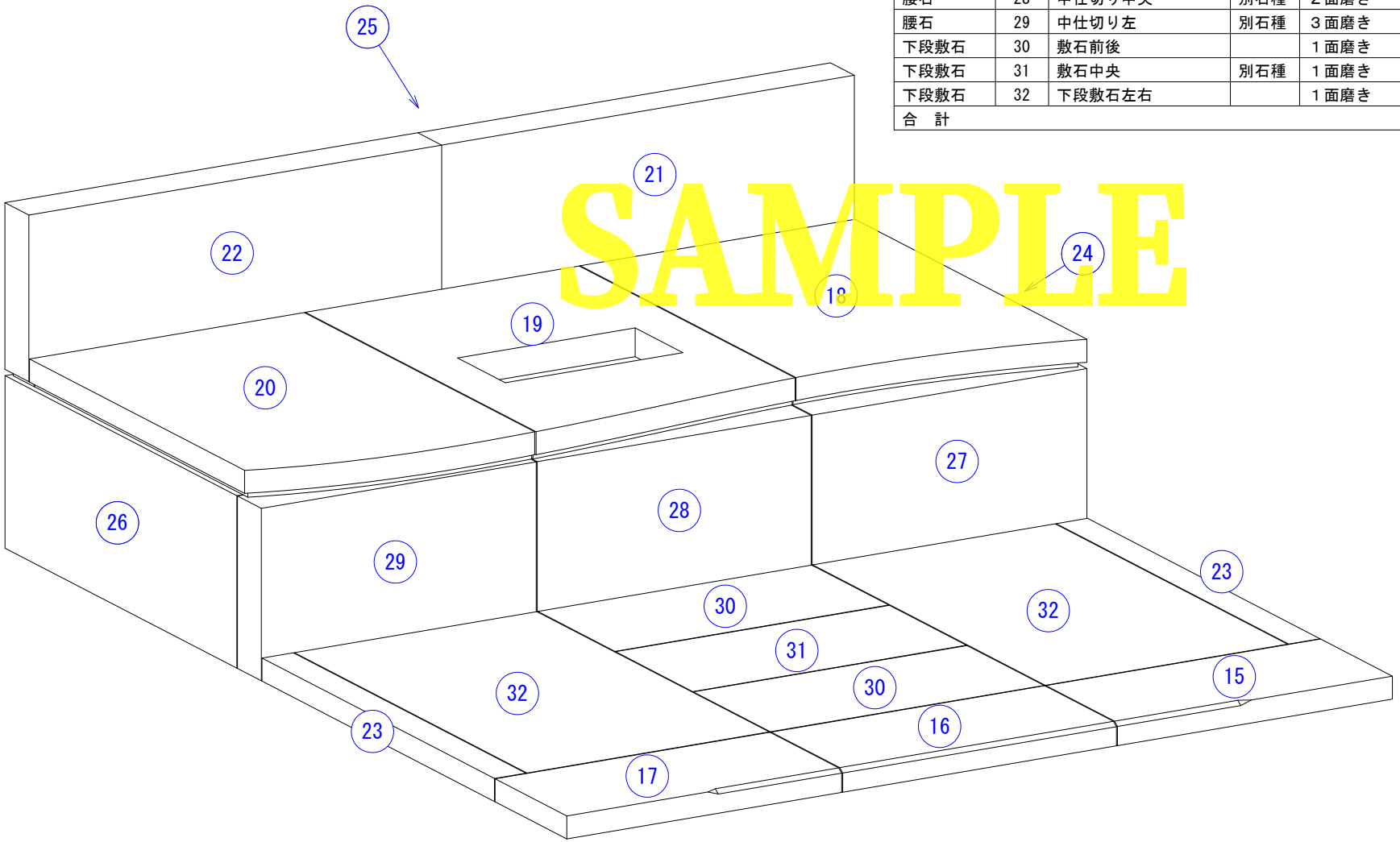

SAMPLE

間口：79　奥行き：94（単位：寸）

グループ名	番号	部材名称	材質	磨き・仕上げ	才数寸法	才数	数量	才数計
石碑	1	竿石	別石種	５面磨き	45×　10×　24	10.8	1	10.8
石碑	2	上台		５面磨き	55×　15×　4	3.3	1	3.3
石碑	3	花立右	別石種	５面磨き	6×　6×　8	0.28	1	0.28
石碑	4	花立左	別石種	５面磨き	6×　6×　8	0.28	1	0.28
石碑	5	香炉上		全面磨き	12×　5×7.5	0.45	1	0.45
石碑	6	香炉下		全面磨き	12×　5×2.5	0.15	1	0.15
石碑	7	風防灯		５面磨き	4×　4×8.5	0.13	2	0.26
石碑	8	ロウソク台		全面磨き	2.2×　3.5×　1	0.01	2	0.02
石碑	9	骨蓋	別石種	全面磨き	25×　15×　2	0.75	1	0.75
石碑	10	骨穴縁石（長）		全面磨き	20×　1×0.5	0.01	2	0.02
石碑	11	骨穴縁石（短）		全面磨き	1×　9×0.5	0.01	2	0.02
墓誌	12	墓誌	別石種	５面磨き	4.5×　25×　20	2.25	1	2.25
ベンチ	13	ベンチ天板	別石種	４面磨き	12×　27×　2	0.64	1	0.64
ベンチ	14	ベンチ足		５面磨き	12×　6×　11	0.79	2	1.58
外柵	15	階段右		３面磨き	26.3×　12×　2	0.63	1	0.63
外柵	16	階段中央	別石種	２面磨き	26.2×　12×　2	0.62	1	0.62
外柵	17	階段左		３面磨き	26.3×　12×　2	0.63	1	0.63
外柵	18	上段敷石右		３面磨き	26.3×38.8×2.5	2.55	1	2.55
外柵	19	上段敷石中央（骨穴）		３面磨き	26.2×38.6×2.5	2.52	1	2.52
外柵	20	上段敷石左		３面磨き	26.3×38.8×2.5	2.55	1	2.55
外柵	21	背屏風右		４面磨き	39.5×　4×　15	2.37	1	2.37
外柵	22	背屏風左		４面磨き	39.5×　4×　15	2.37	1	2.37
腰石	23	腰石左右前		２面磨き	3×38.9×　2	0.23	2	0.46
腰石	24	腰石右後		３面磨き	3×38.8×　15	1.74	1	1.74
腰石	25	腰石後		２面磨き	72.8×　3×　15	3.27	1	3.27
腰石	26	腰石左後		３面磨き	3×38.8×　15	1.74	1	1.74
腰石	27	中仕切り右	別石種	３面磨き	26.3×　4×　15	1.57	1	1.57
腰石	28	中仕切り中央	別石種	２面磨き	26.2×　4×　15	1.57	1	1.57
腰石	29	中仕切り左	別石種	３面磨き	26.3×　4×　15	1.57	1	1.57
下段敷石	30	敷石前後		１面磨き	26.2×12.9×　1	0.33	2	0.66
下段敷石	31	敷石中央	別石種	１面磨き	26.2×12.9×　1	0.33	1	0.33
下段敷石	32	下段敷石左右		１面磨き	23.2×38.9×　1	0.9	2	1.8
合　計							40	49.75

SAMPLE

物件名：Aurore

No.1

番号： 1	名称： 竿石	材質： 別石種
寸法： 45×10×24寸	数量： 1	才　数： 10.8
磨き・仕上げ： ５面磨き		才数計： 10.8

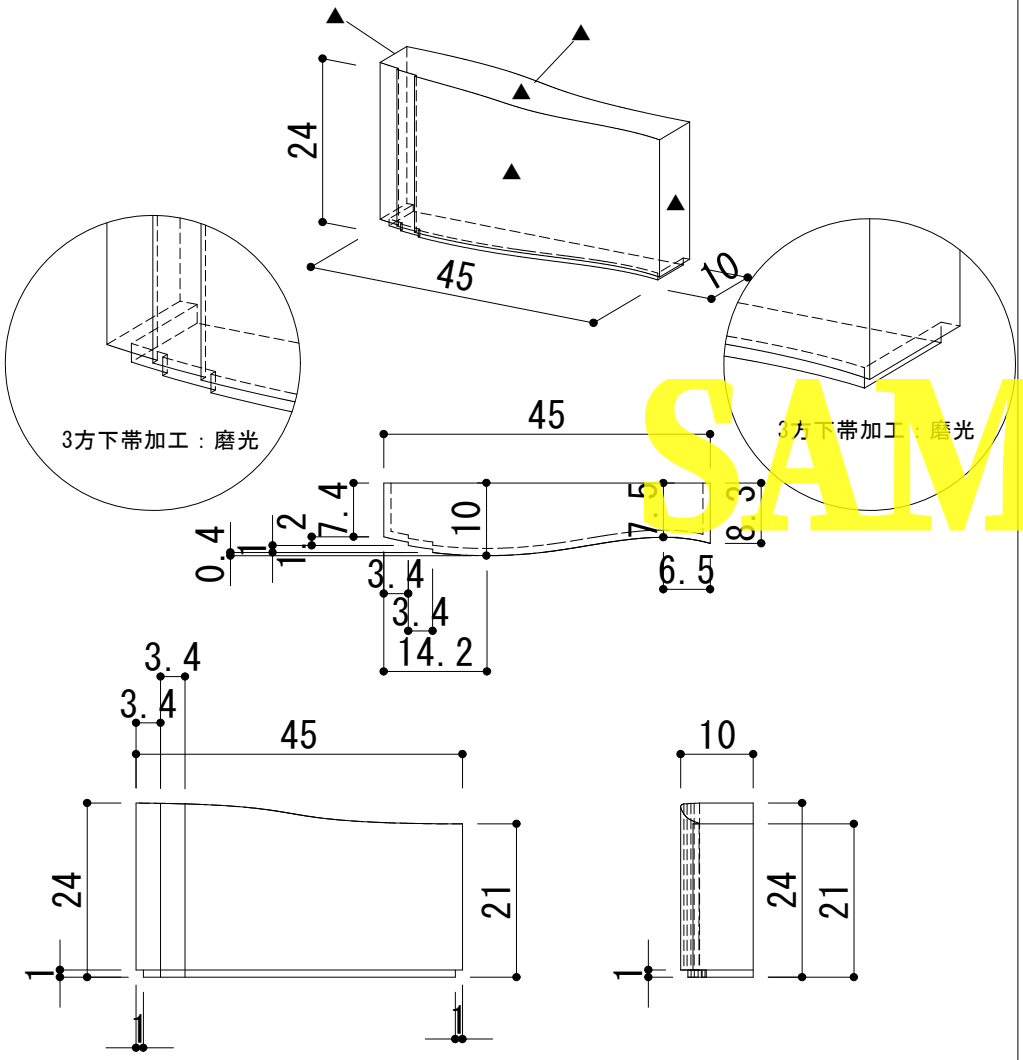

番号： 2	名称： 上台	材質：
寸法： 55×15×4寸	数量： 1	才　数： 3.3
磨き・仕上げ： ５面磨き		才数計： 3.3

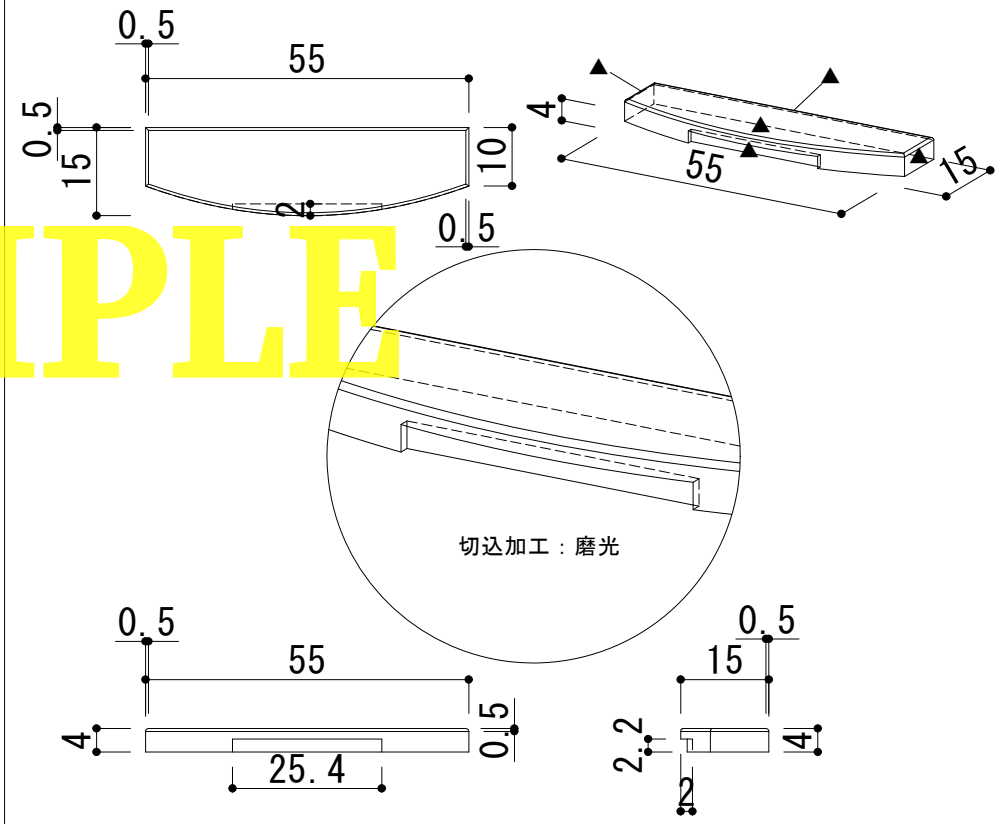

SAMPLE

物件名：Aurore

番号： 3	名称： 花立右	材質： 別石種
寸法： 6×6×8寸	数量： 1	才　数： 0.28
磨き・仕上げ： ５面磨き		才数計： 0.28

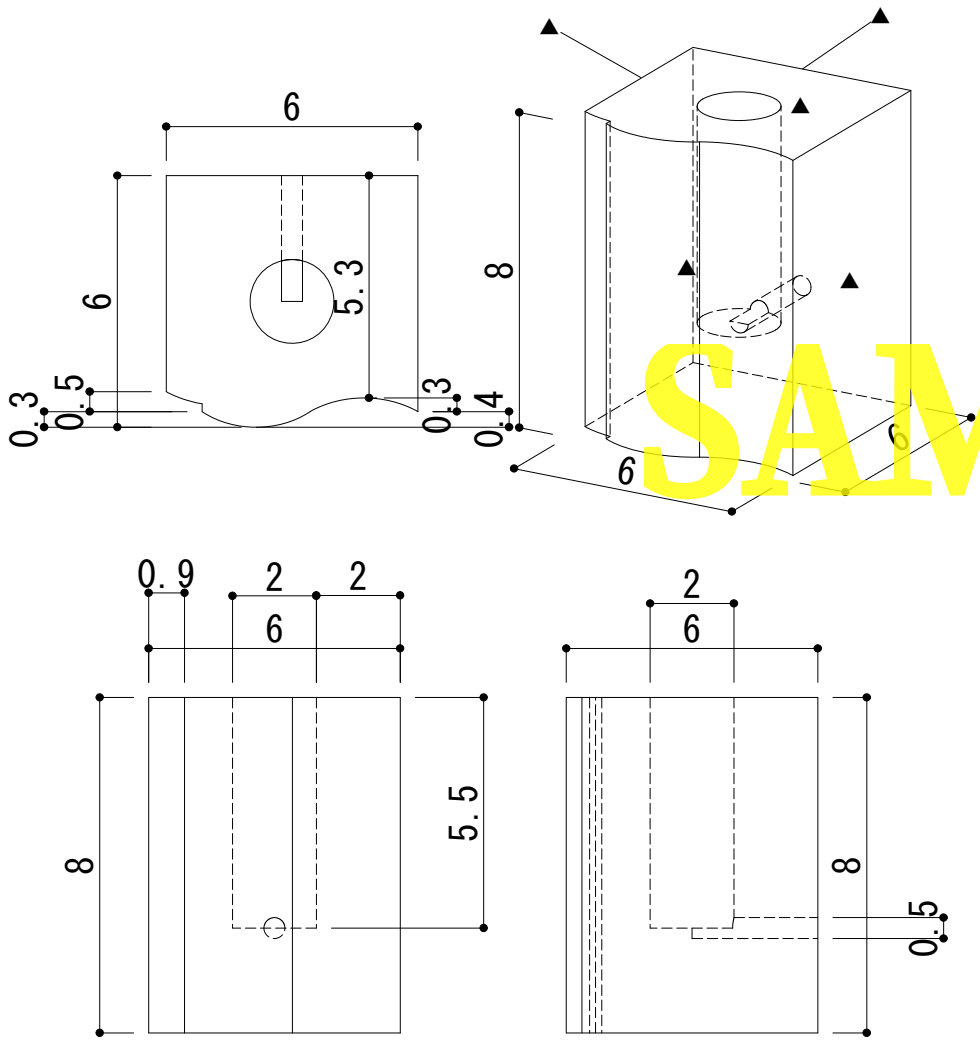

番号： 4	名称： 花立左	材質： 別石種
寸法： 6×6×8寸	数量： 1	才　数： 0.28
磨き・仕上げ： ５面磨き		才数計： 0.28

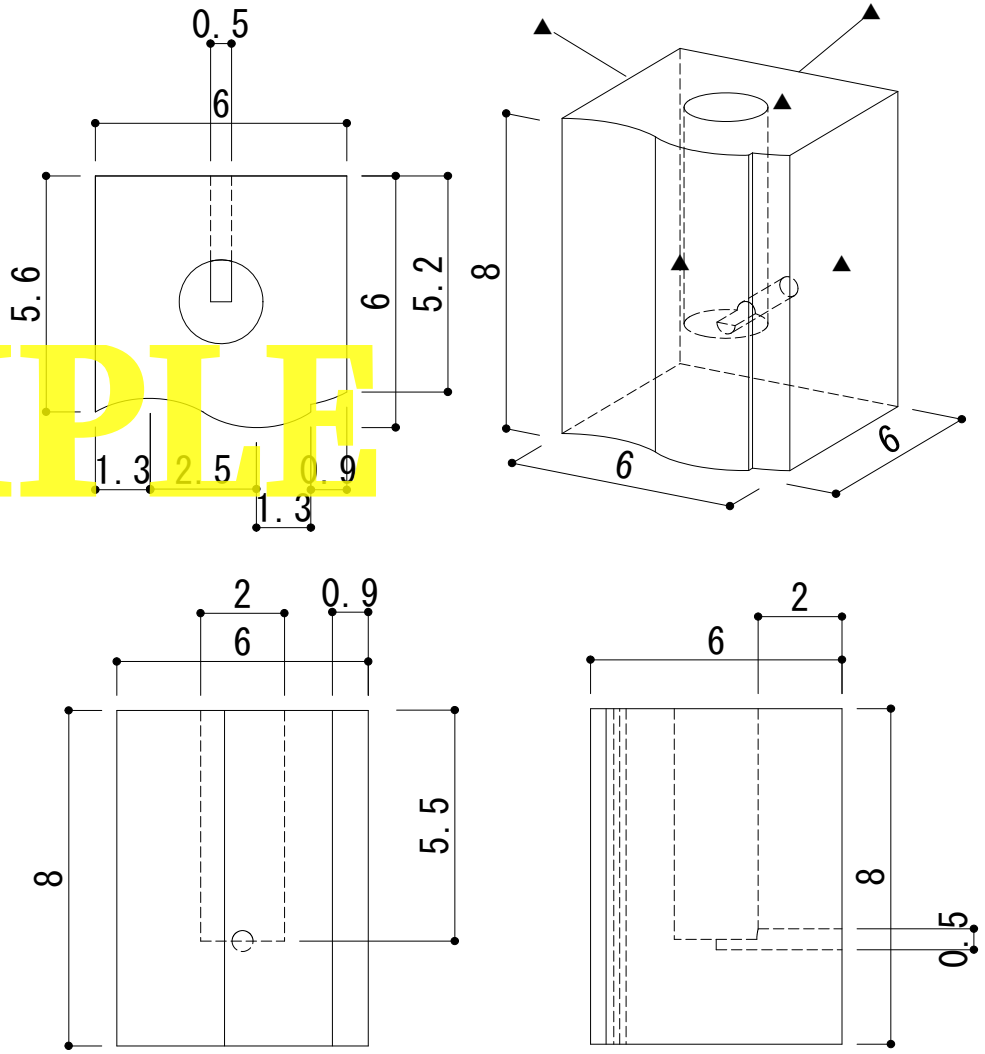

SAMPLE

物件名：Aurore

番号： 5	名称： 香炉上	材質：
寸法： 12×5×7.5寸	数量： 1	才　数： 0.45
磨き・仕上げ： 全面磨き		才数計： 0.45

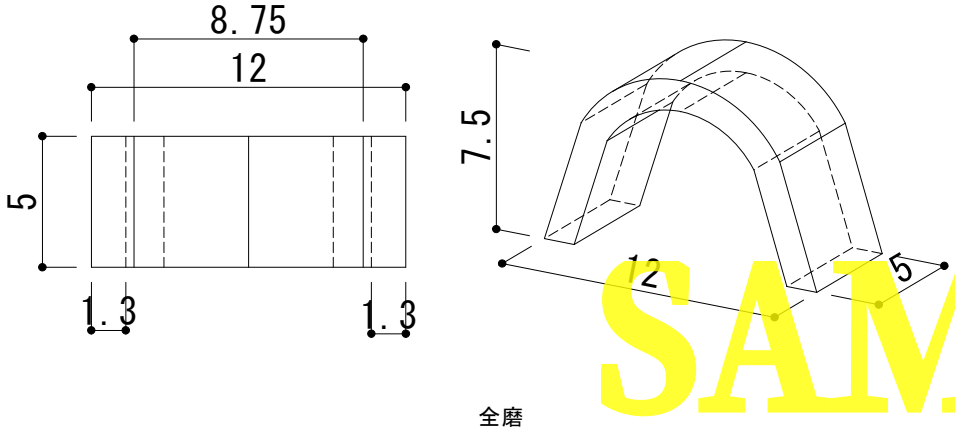

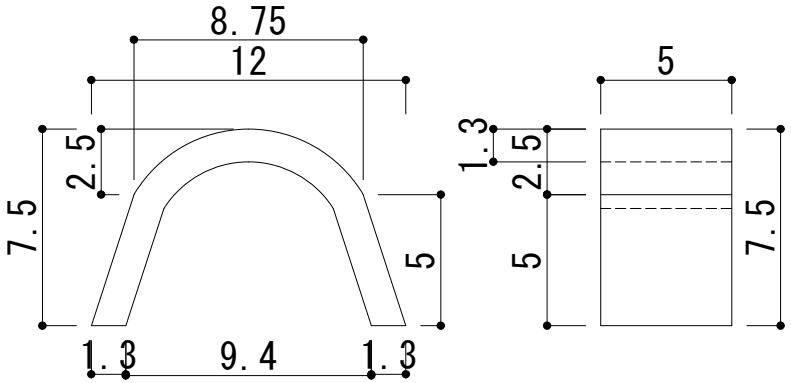

番号： 6	名称： 香炉下	材質：
寸法： 12×5×2.5寸	数量： 1	才　数： 0.15
磨き・仕上げ： 全面磨き		才数計： 0.15

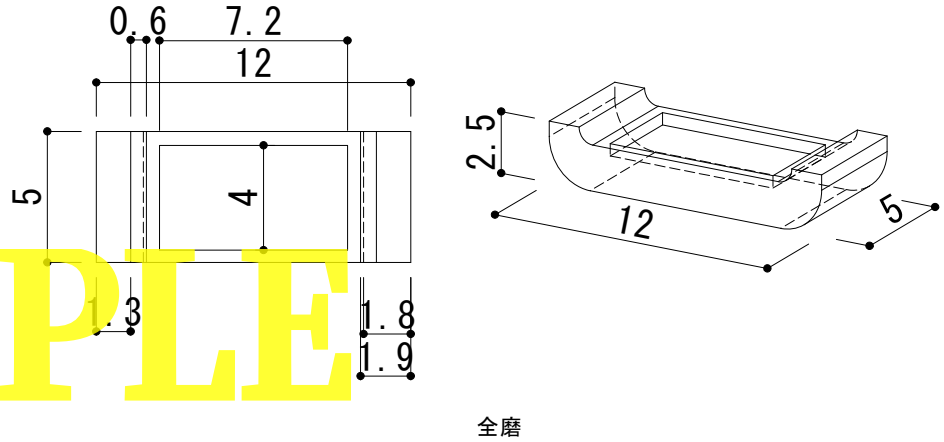

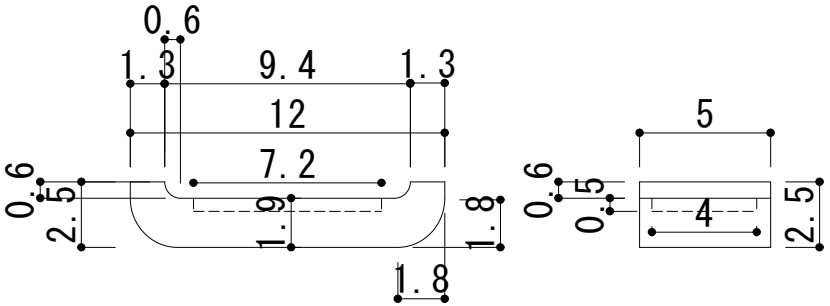

SAMPLE

物件名：Aurore

番号： 7	名称： 風防灯	材質：
寸法： 4×4×8.5寸	数量： 2	才　数： 0.13
磨き・仕上げ： ５面磨き		才数計： 0.26

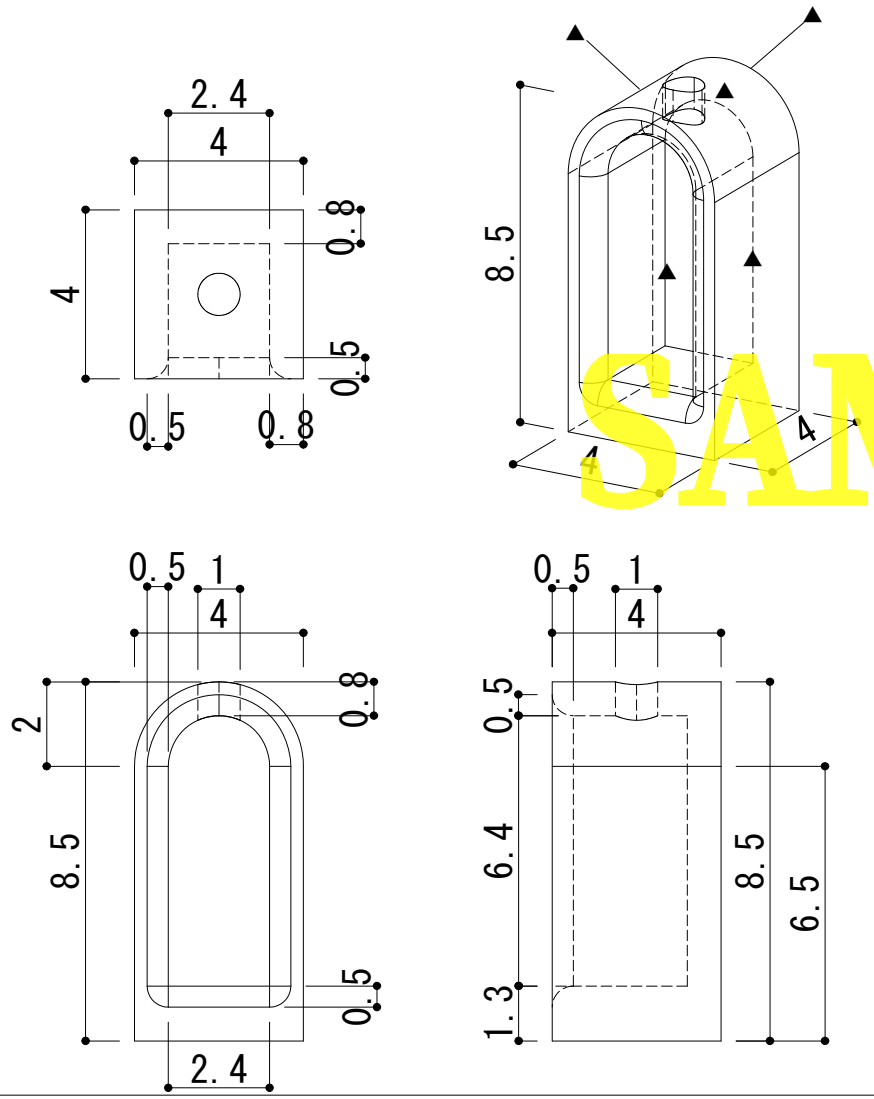

番号： 8	名称： ロウソク台	材質：
寸法： 2.2×3.5×1寸	数量： 2	才　数： 0.01
磨き・仕上げ： 全面磨き		才数計： 0.02

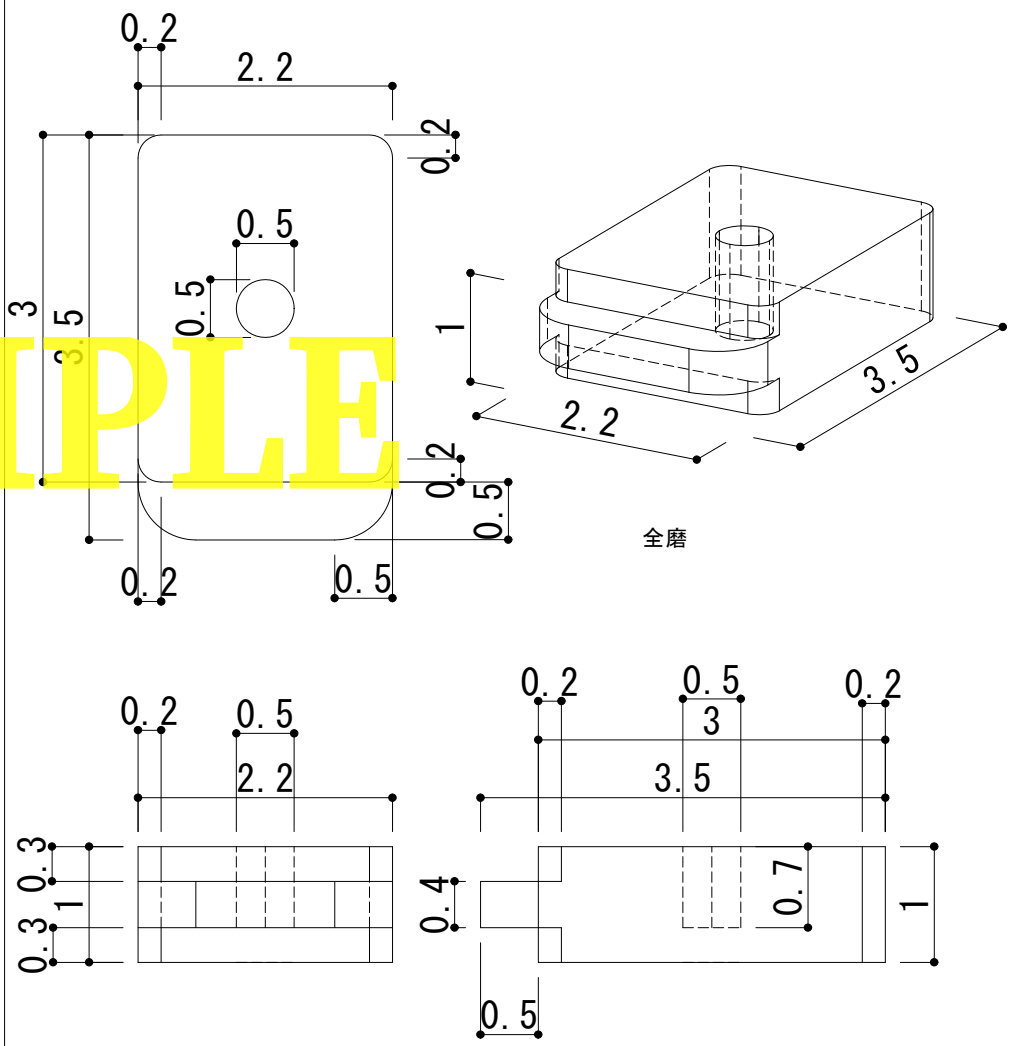

SAMPLE

物件名：Aurore

番号： 9	名称： 骨蓋	材質： 別石種
寸法： 25×15×2寸	数量： 1	才　数： 0.75
磨き・仕上げ： 全面磨き		才数計： 0.75

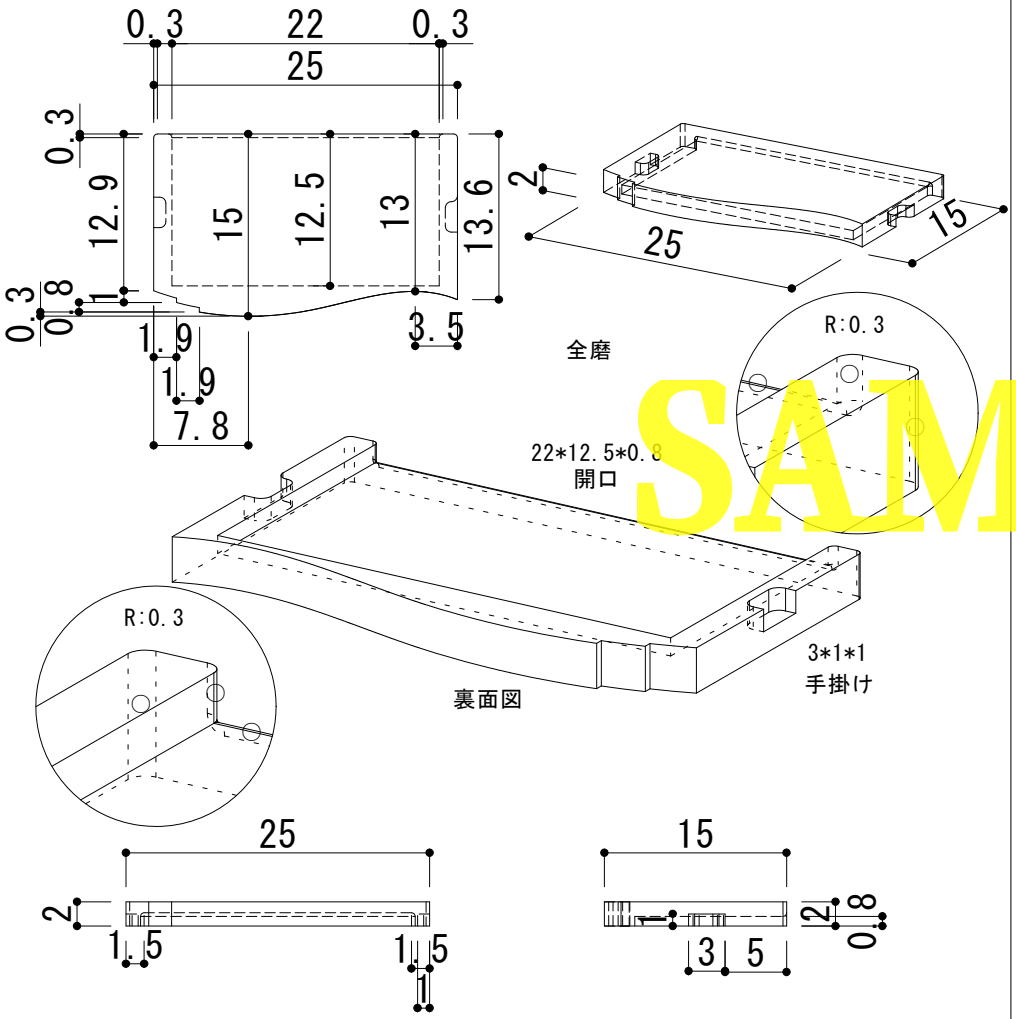

番号： 10	名称： 骨穴縁石（長）	材質：
寸法： 20×1×0.5寸	数量： 2	才　数： 0.01
磨き・仕上げ： 全面磨き		才数計： 0.02

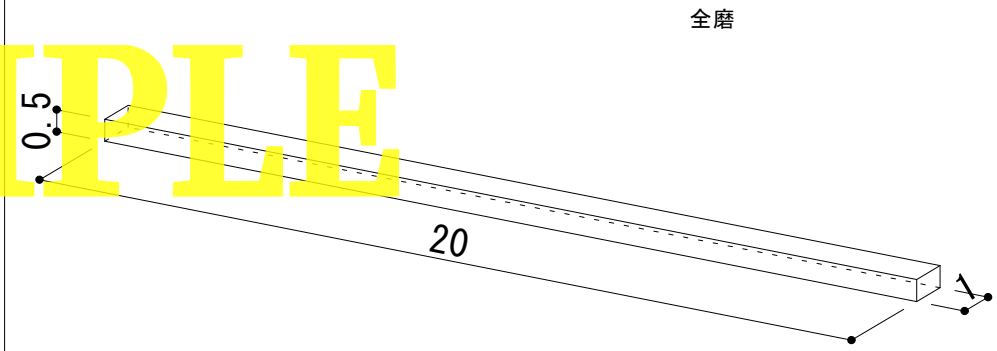

SAMPLE

物件名：Aurore

番号： 11	名称： 骨穴縁石（短）	材質：
寸法： 1×9×0.5寸	数量： 2	才　数： 0.01
磨き・仕上げ： 全面磨き		才数計： 0.02

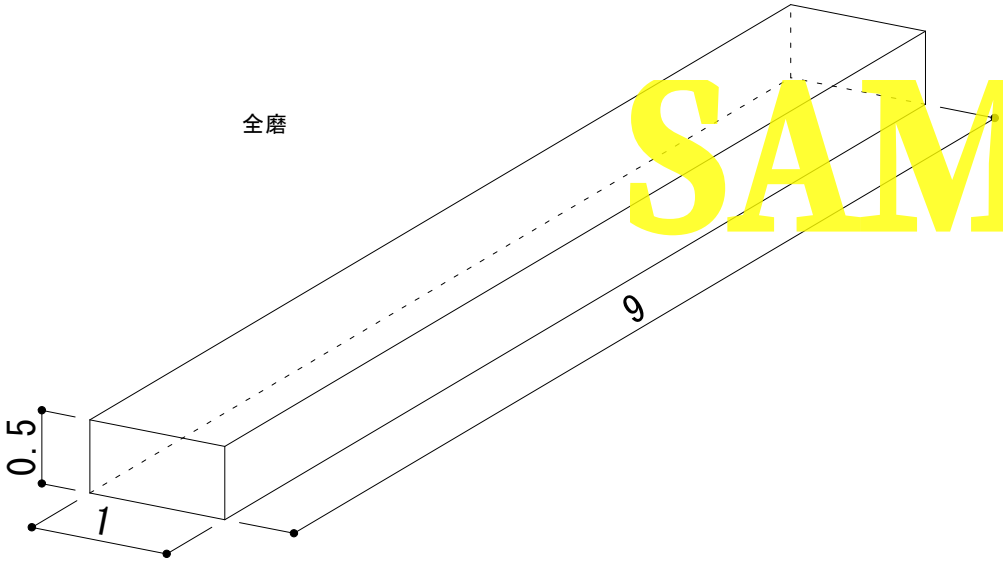

番号： 12	名称： 墓誌	材質： 別石種
寸法： 4.5×25×20寸	数量： 1	才　数： 2.25
磨き・仕上げ： ５面磨き		才数計： 2.25

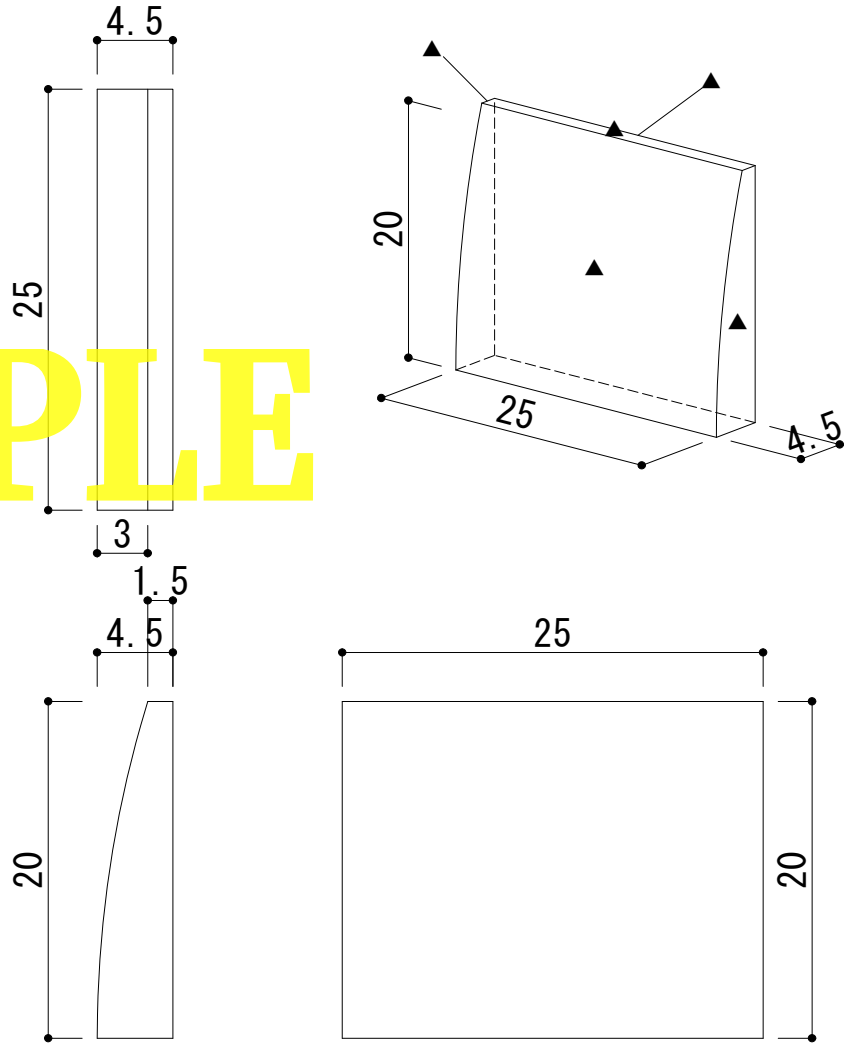

SAMPLE

物件名：Aurore

番号： 13	名称： ベンチ天板	材質： 別石種
寸法： 12×27×2寸	数量： 1	才　数： 0.64
磨き・仕上げ： ４面磨き		才数計： 0.64

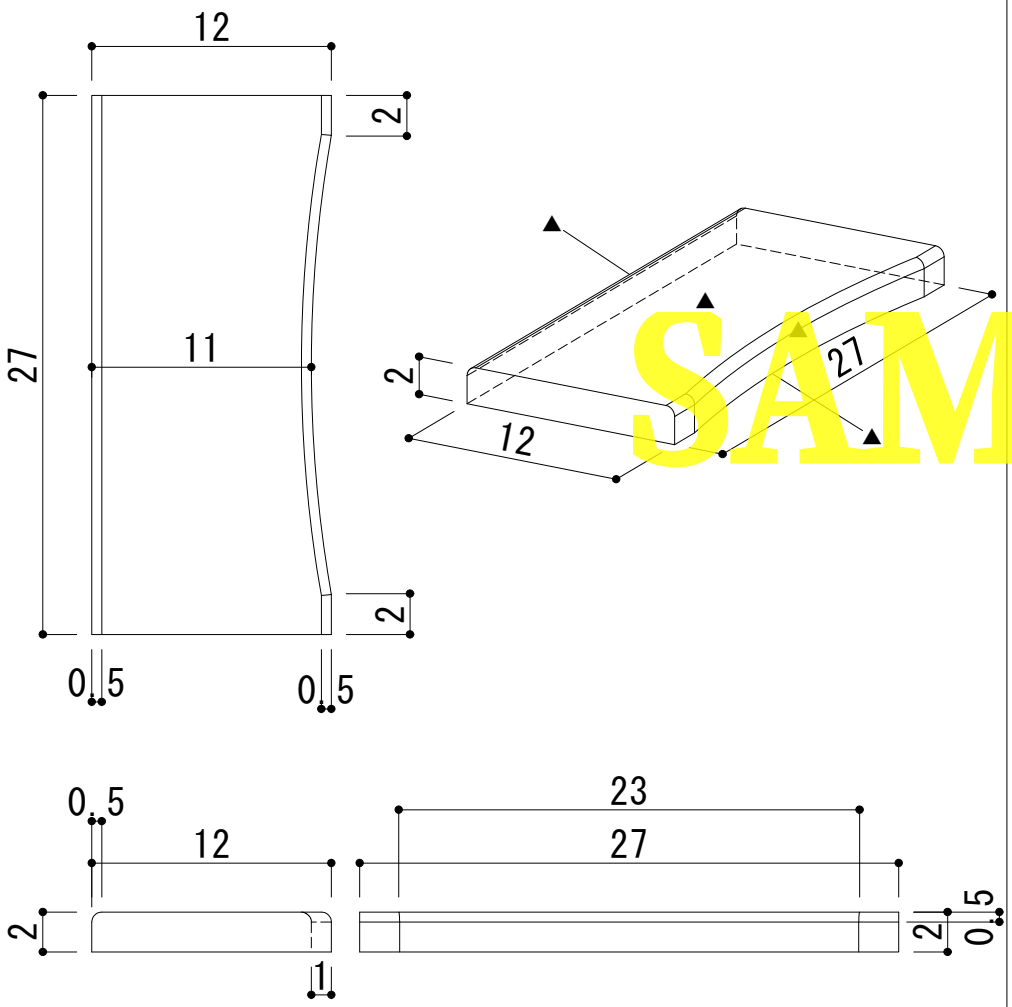

番号： 14	名称： ベンチ足	材質：
寸法： 12×6×11寸	数量： 2	才　数： 0.79
磨き・仕上げ： ５面磨き		才数計： 1.58

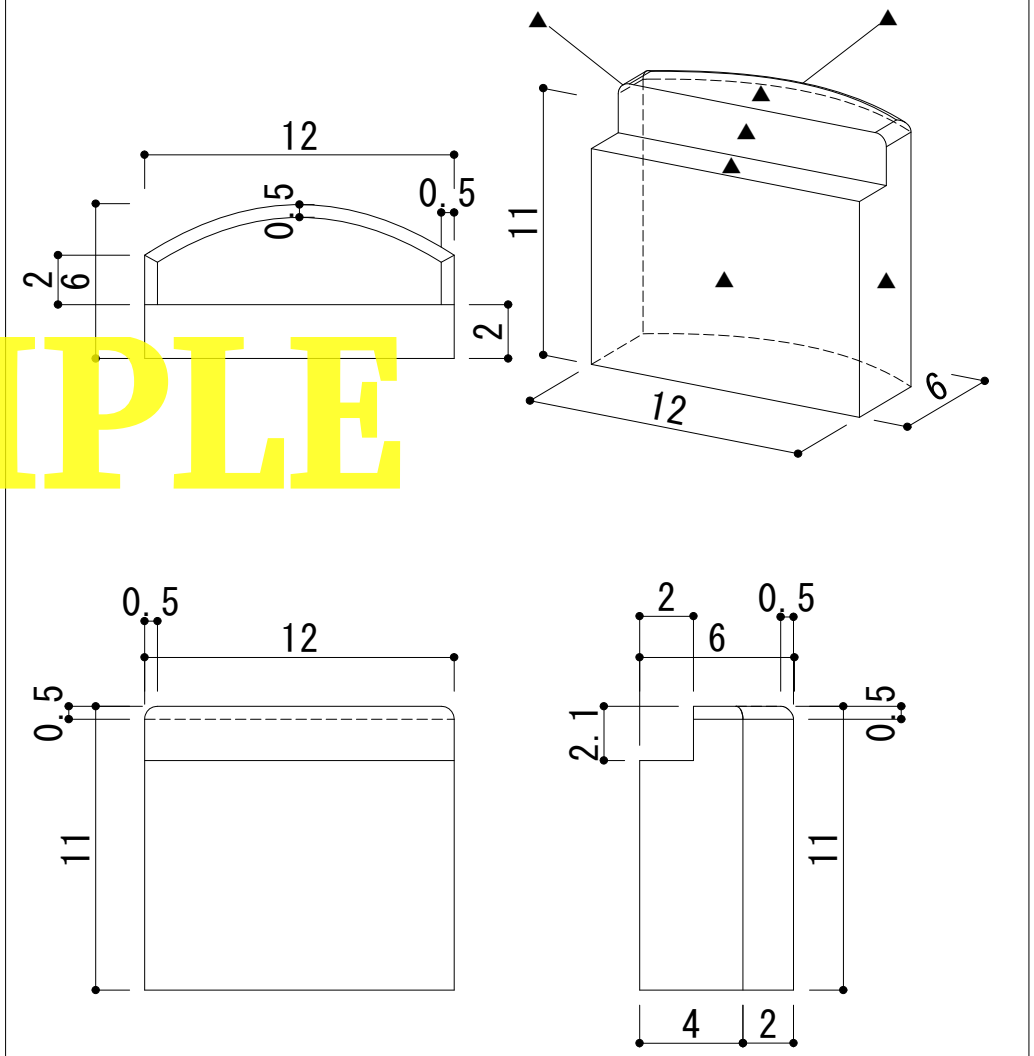

SAMPLE

物件名：Aurore

番号： 15	名称： 階段右	材質：
寸法： 26.3×12×2寸	数量： 1	才　数： 0.63
磨き・仕上げ： ３面磨き		才数計： 0.63

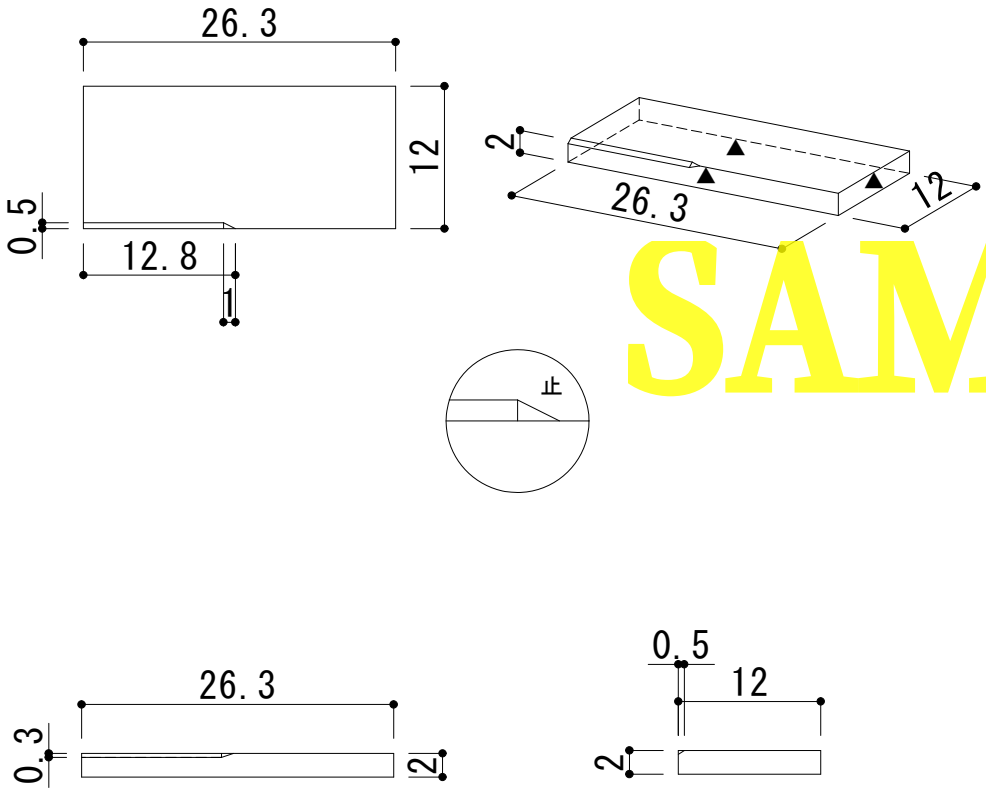

番号： 16	名称： 階段中央	材質： 別石種
寸法： 26.2×12×2寸	数量： 1	才　数： 0.62
磨き・仕上げ： ２面磨き		才数計： 0.62

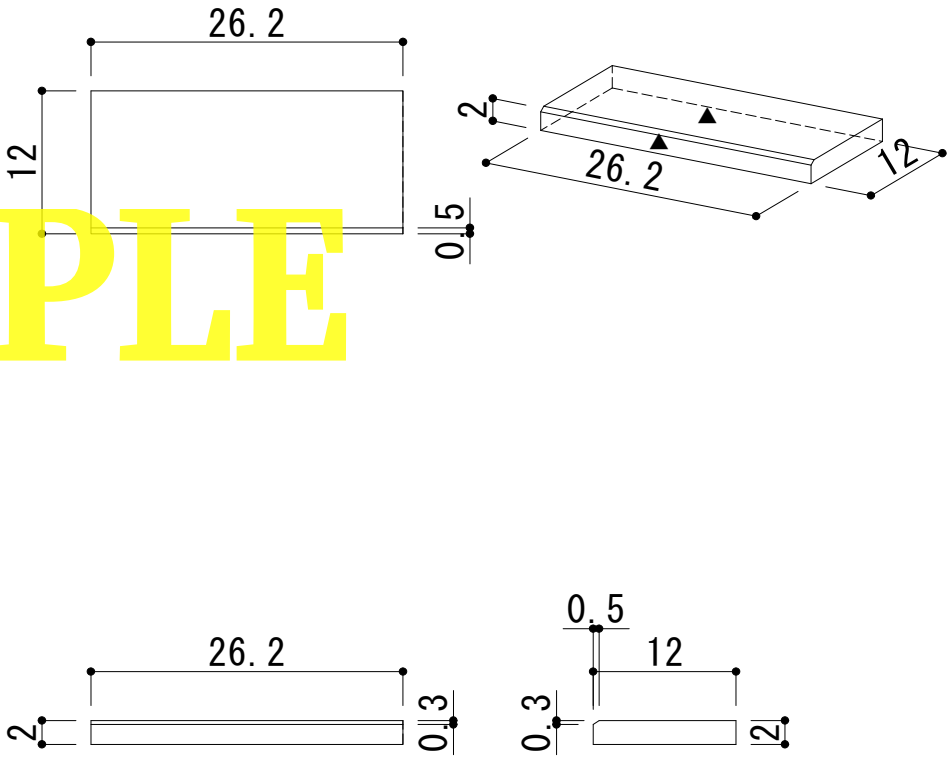

SAMPLE

物件名：Aurore

番号： 17	名称： 階段左	材質：
寸法： 26.3×12×2寸	数量： 1	才　数： 0.63
磨き・仕上げ： ３面磨き		才数計： 0.63

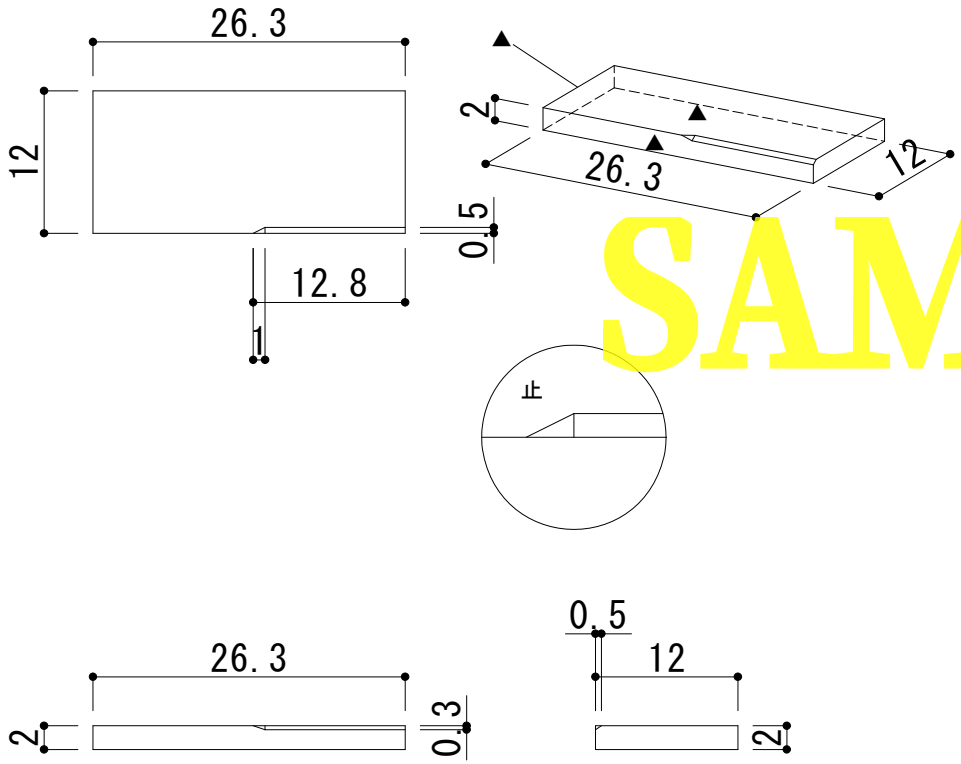

番号： 18	名称： 上段敷石右	材質：
寸法： 26.3×38.8×2.5寸	数量： 1	才　数： 2.55
磨き・仕上げ： ３面磨き		才数計： 2.55

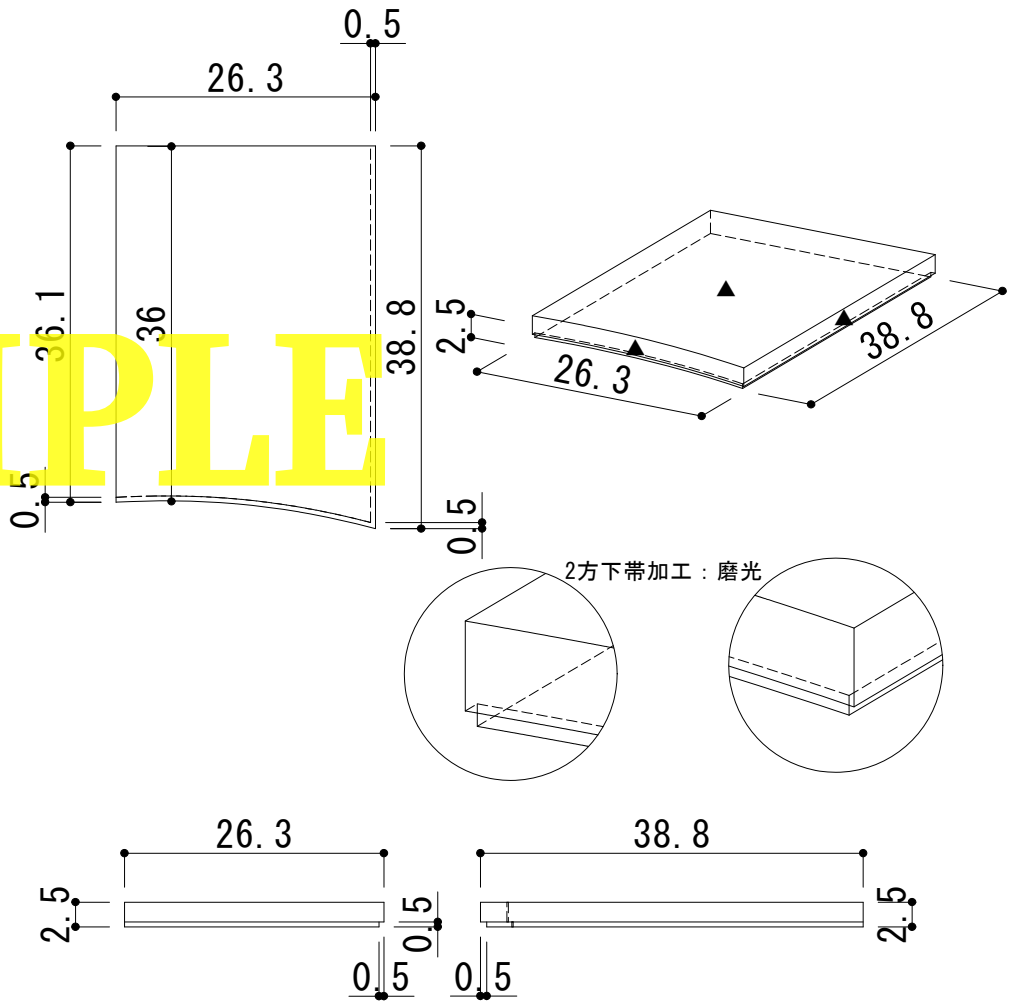

SAMPLE

物件名：Aurore

No.10

番号： 19	名称： 上段敷石中央（骨穴）	材質：
寸法： 26.2×38.6×2.5寸	数量： 1	才　数： 2.52
磨き・仕上げ： ３面磨き		才数計： 2.52

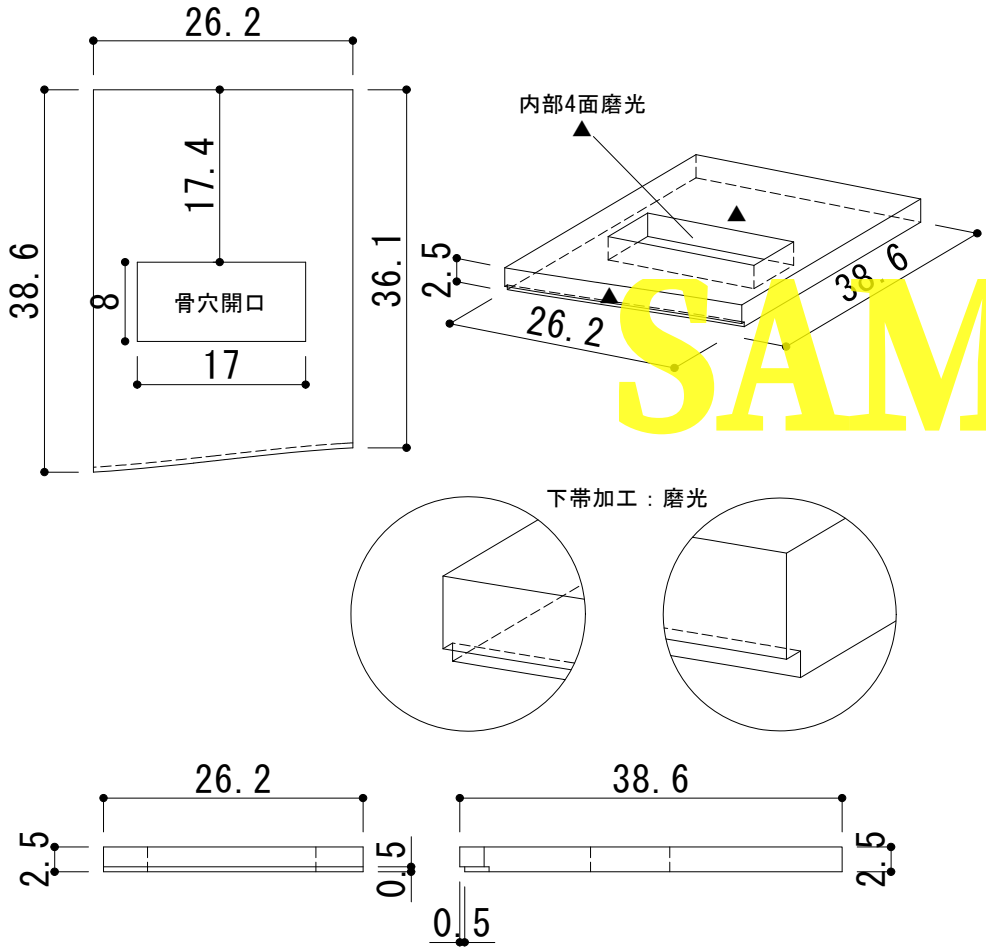

番号： 20	名称： 上段敷石左	材質：
寸法： 26.3×38.8×2.5寸	数量： 1	才　数： 2.55
磨き・仕上げ： ３面磨き		才数計： 2.55

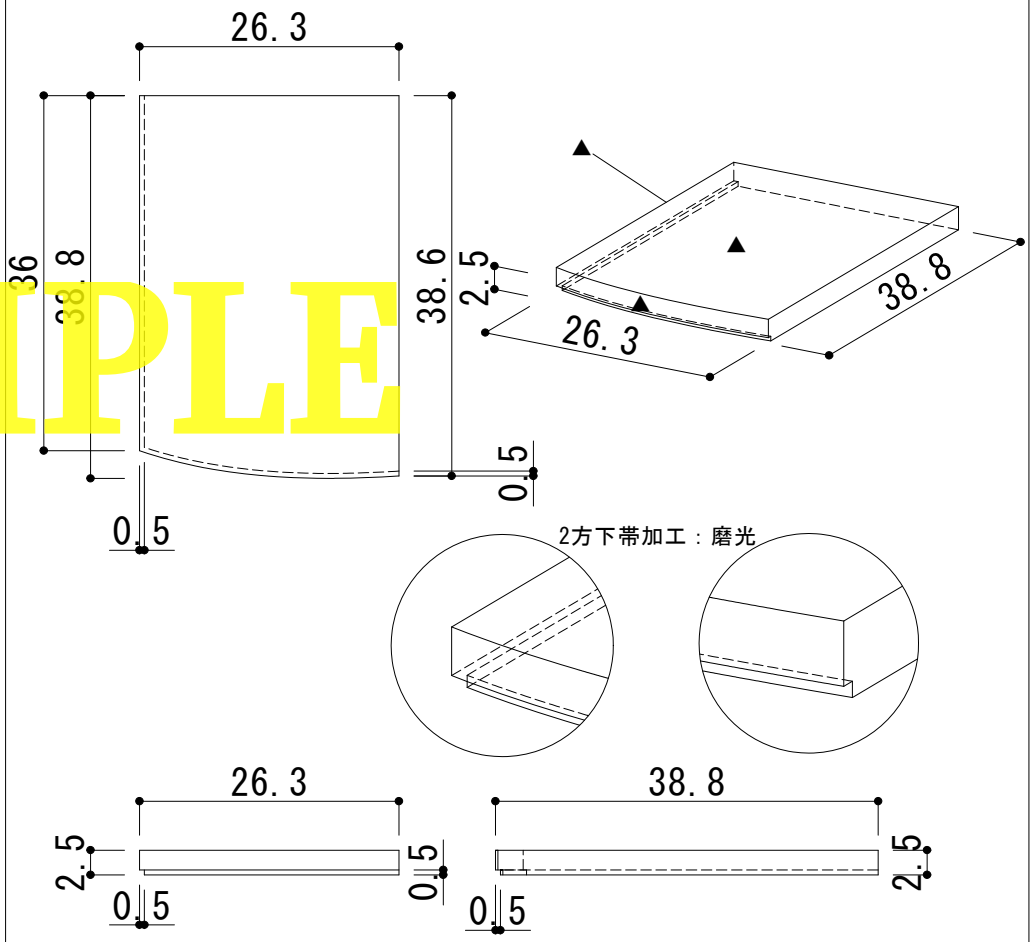

SAMPLE

物件名：Aurore

番号： 21	名称： 背屏風右	材質：
寸法： 39.5×4×15寸	数量： 1	才　数： 2.37
磨き・仕上げ： ４面磨き		才数計： 2.37

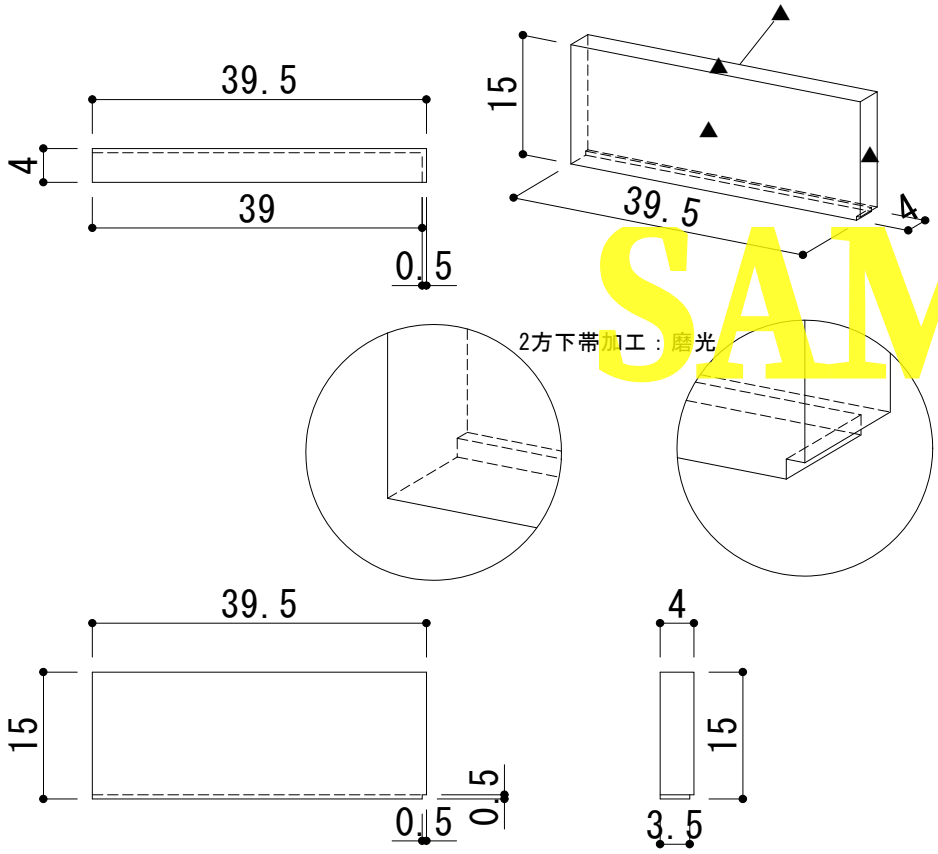

番号： 22	名称： 背屏風左	材質：
寸法： 39.5×4×15寸	数量： 1	才　数： 2.37
磨き・仕上げ： ４面磨き		才数計： 2.37

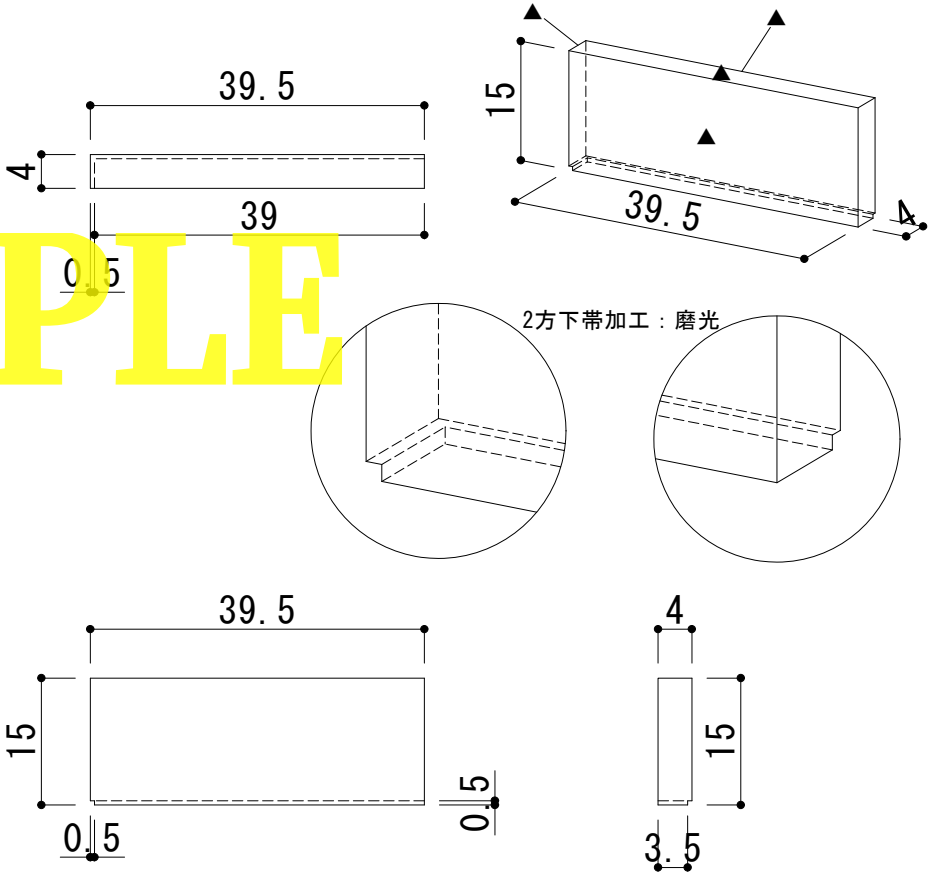

SAMPLE

物件名：Aurore

No. 12

番号： 23	名称： 腰石左右前	材質：
寸法： 3×38.9×2寸	数量： 2	才　数： 0.23
磨き・仕上げ： ２面磨き		才数計： 0.46

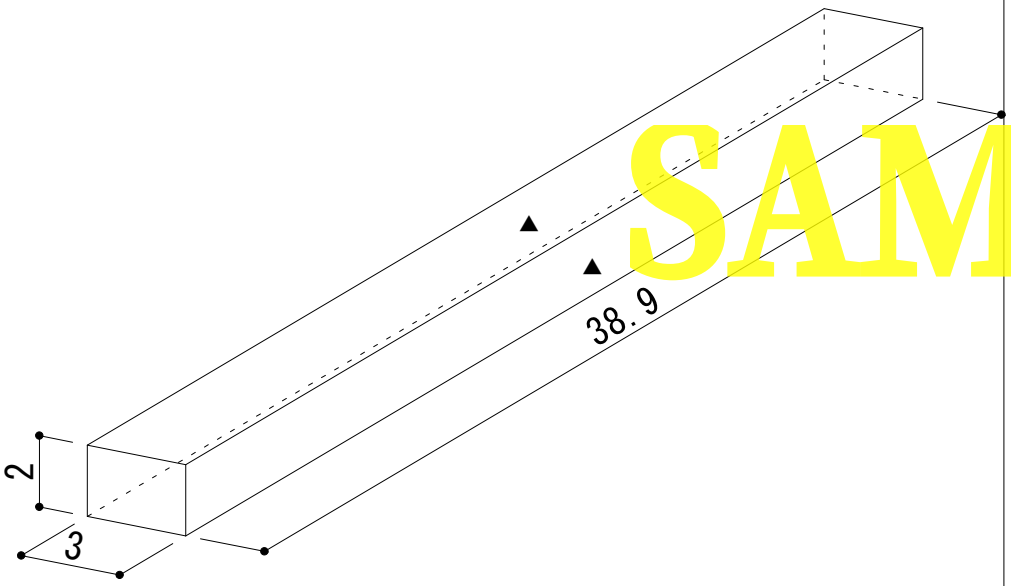

番号： 24	名称： 腰石右後	材質：
寸法： 3×38.8×15寸	数量： 1	才　数： 1.74
磨き・仕上げ： ３面磨き		才数計： 1.74

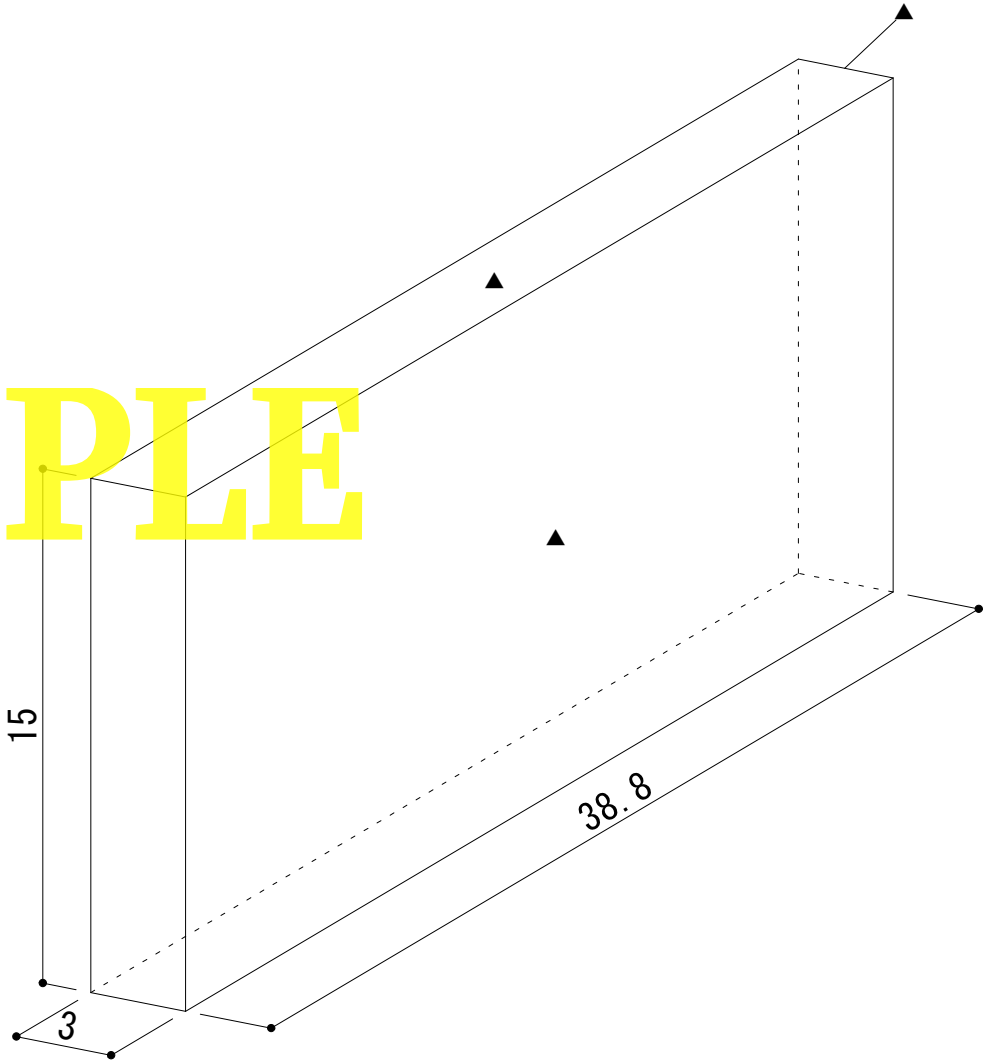

SAMPLE

物件名：Aurore

No. 13

番号： 25	名称： 腰石後	材質：
寸法： 72.8×3×15寸	数量： 1	才　数： 3.27
磨き・仕上げ： ２面磨き		才数計： 3.27

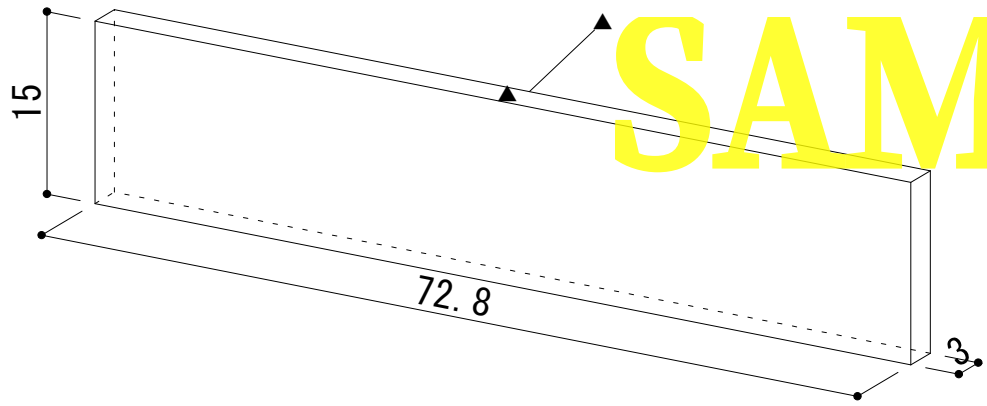

番号： 26	名称： 腰石左後	材質：
寸法： 3×38.8×15寸	数量： 1	才　数： 1.74
磨き・仕上げ： ３面磨き		才数計： 1.74

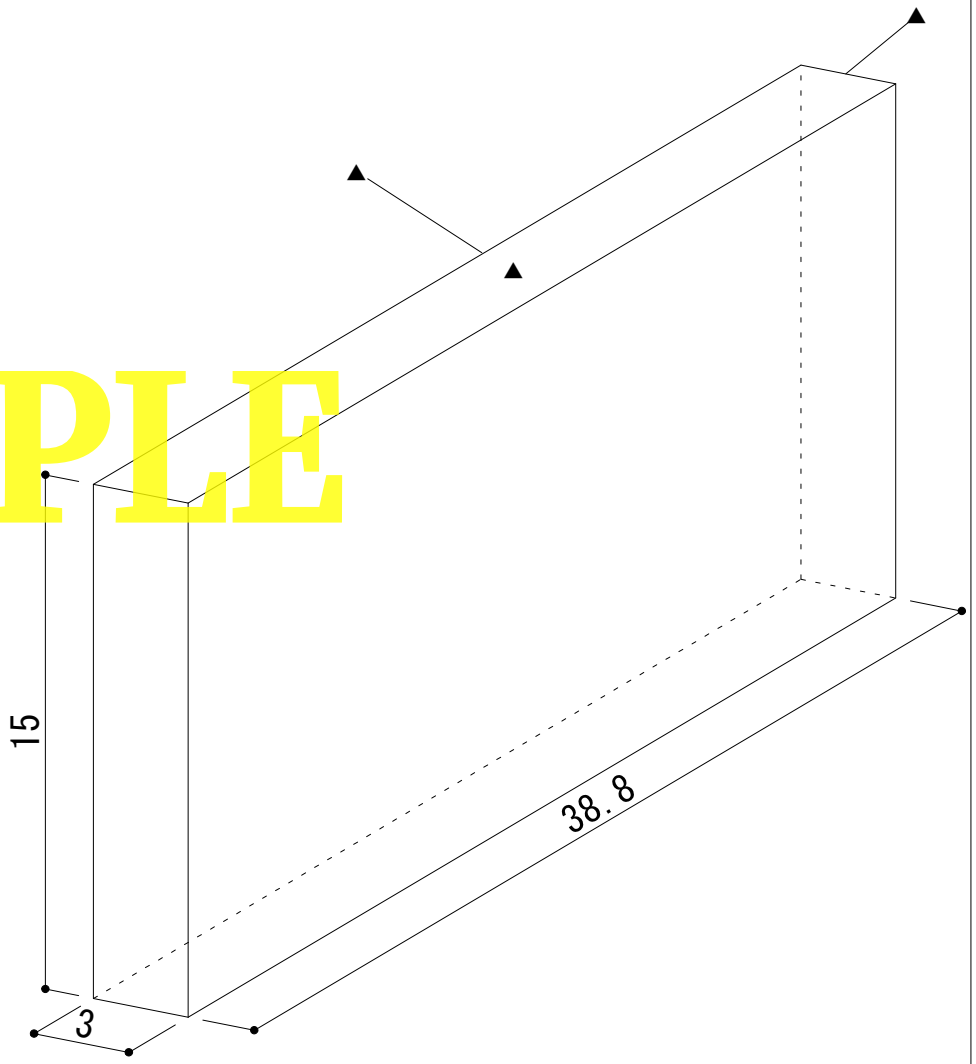

SAMPLE

物件名：Aurore

番号： 27	名称： 中仕切り右	材質： 別石種
寸法： 26.3×4×15寸	数量： 1	才　数： 1.57
磨き・仕上げ： ３面磨き		才数計： 1.57

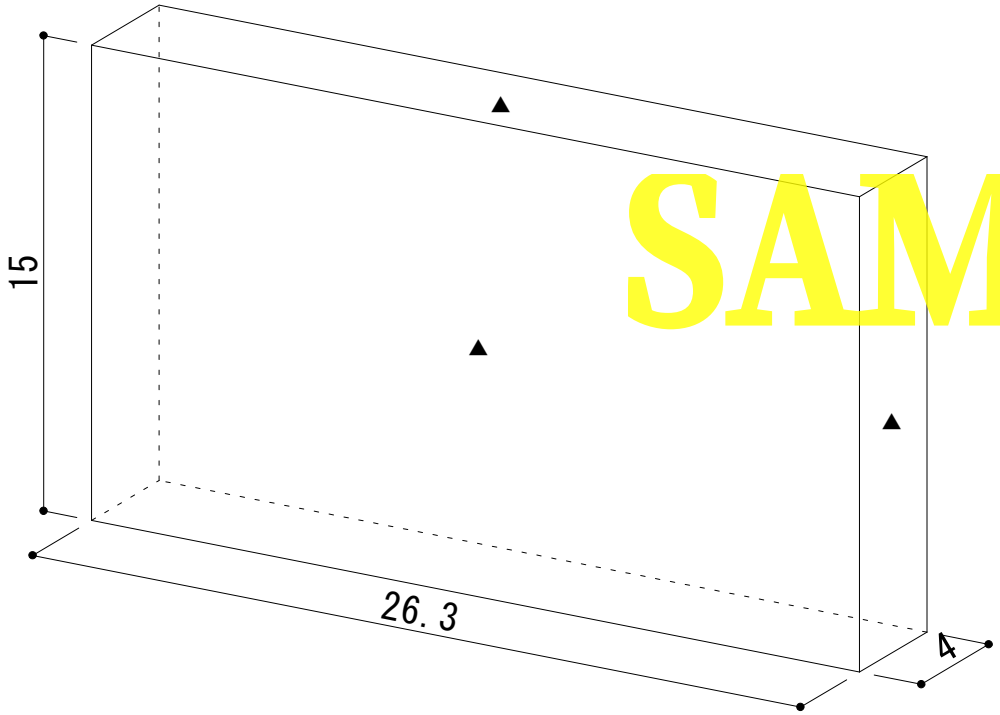

番号： 28	名称： 中仕切り中央	材質： 別石種
寸法： 26.2×4×15寸	数量： 1	才　数： 1.57
磨き・仕上げ： ２面磨き		才数計： 1.57

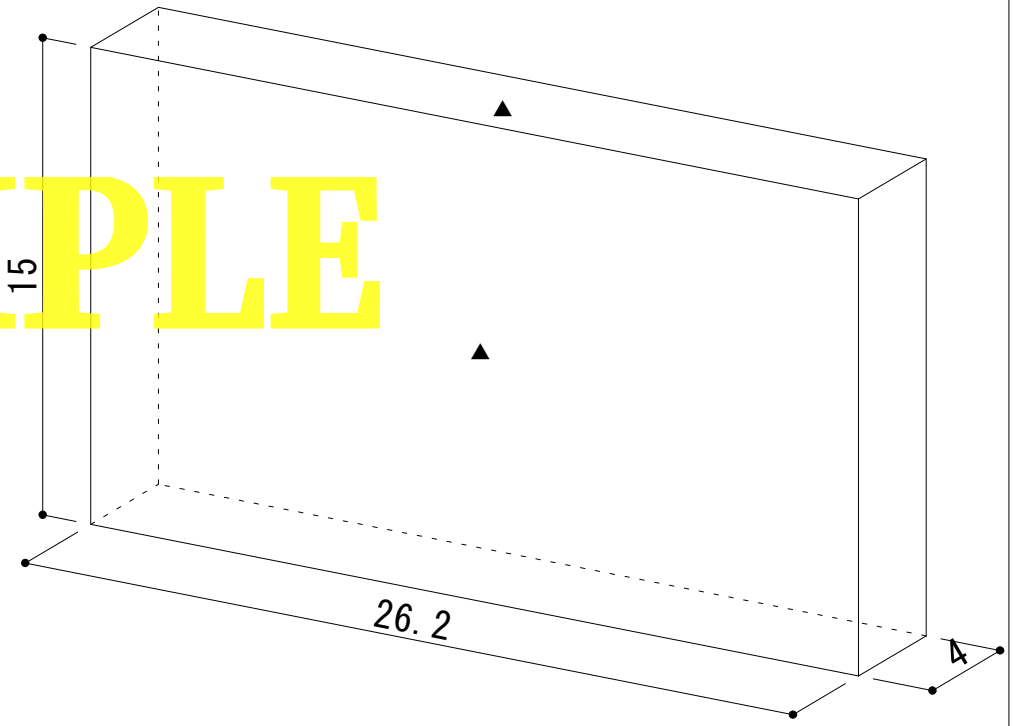

SAMPLE

物件名：Aurore

番号： 29	名称： 中仕切り左	材質： 別石種
寸法： 26.3×4×15寸	数量： 1	才　数： 1.57
磨き・仕上げ： ３面磨き		才数計： 1.57

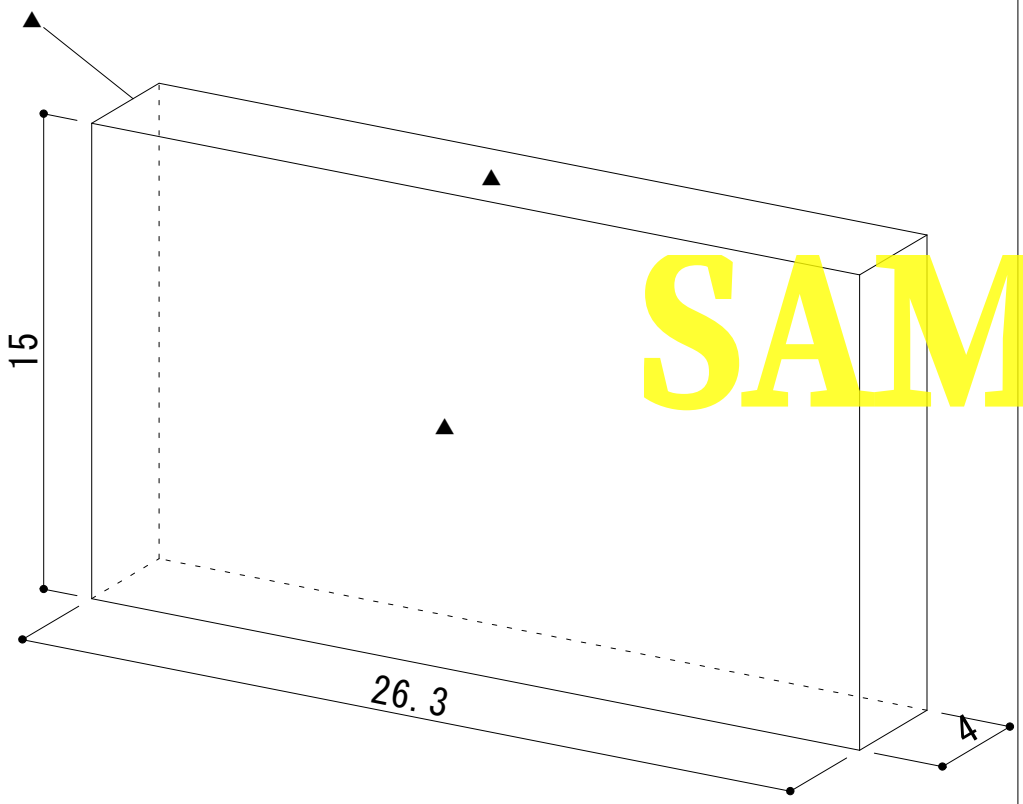

番号： 30	名称： 敷石前後	材質：
寸法： 26.2×12.9×1寸	数量： 2	才　数： 0.33
磨き・仕上げ： １面磨き		才数計： 0.66

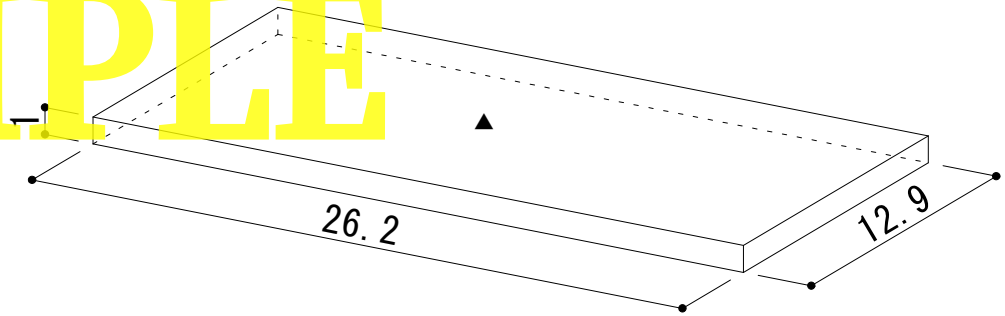

SAMPLE

物件名：Aurore

番号： 31	名称： 敷石中央	材質： 別石種
寸法： 26.2×12.9×1寸	数量： 1	才　数： 0.33
磨き・仕上げ： １面磨き		才数計： 0.33

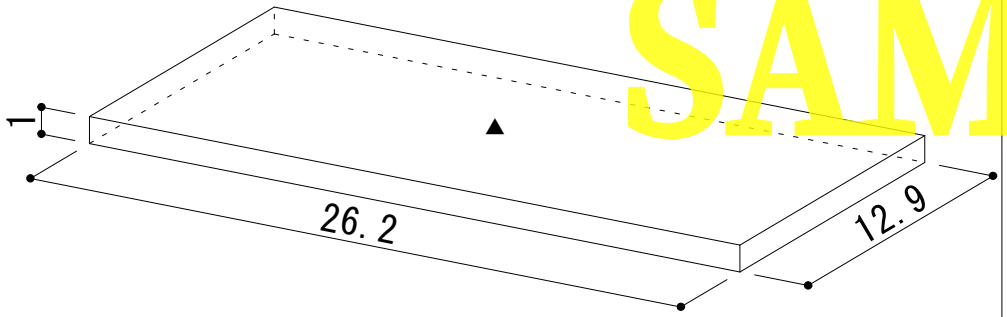

番号： 32	名称： 下段敷石左右	材質：
寸法： 23.2×38.9×1寸	数量： 2	才　数： 0.9
磨き・仕上げ： １面磨き		才数計： 1.8

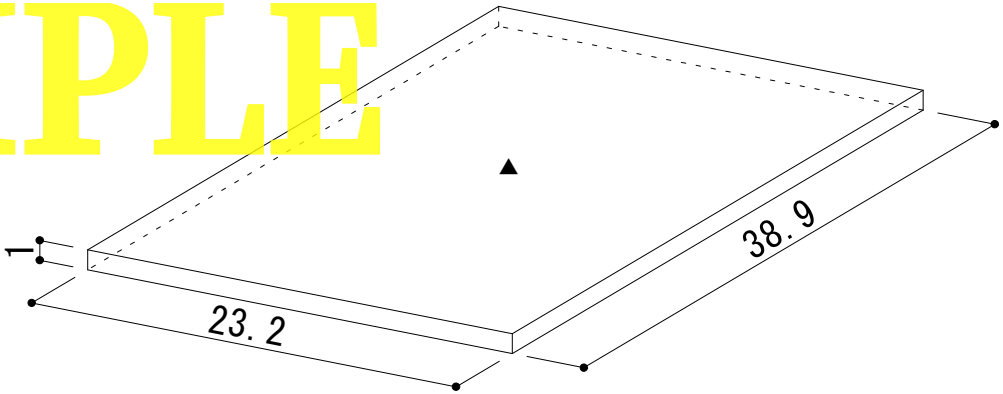

SAMPLE